Разрешение	Обозначение	Группа жилых домов со встроено-пристроенными нежилыми помещениями на первых этажах в границах улиц 8 Марта-Юлиуса Фучика-Чайковского в Чкаловском районе г. Екатеринбурга
207 – 11	**АКБ.120-03Б-ВК**	

Изм.	Лист	Содержание изменения	Код	Примечание
1	ОД			Письмо ЗАО « Спецмонтаж» от 07.10.11г.
	10	Схема насосной станции. Исправлены позиции.		
	ВК.С л.1, 2, 4, 5, 10,29, 28,	**АКБ.120-03Б-ВК.С** **Исправлено кол-во задвижек Ду65** **Исправлено кол-во отводов** **Исправлено кол-во стали для креплений** **Исправлена толщина стенки трубы** **Исправлено кол-во вентилей Ду15**		
2	ОД	л. 1		По заданию АР (О. Шкребтанова) от 27.10.11
	л. 2	Изменение на сети К1, 1К1		
	л. 12	То же, на схеме К1, 1К1		
3	ОД	л. 1		
	л. 2, 12	откорр. отм. выпуска К1, 1К1		
	л. 10	План насосной, Водомерный узел №1		
	л. 22 (зам.)	Водомерн. узел №1, Ду50 и Ду40		
	ВК.С л. 5, 6	Спецификация на Водомерный узел №1		Заключение № 1-5382/7 от 22.11.2011г. МУП УКС г. Екатеринбурга

Составил	Курчавова		10.11	АКБ.120-03Б-ВК	Лист
Изм.внес	Демченко		10.11		

ВЕДОМОСТЬ РАБОЧИХ ЧЕРТЕЖЕЙ ОСНОВНОГО КОМПЛЕКТА

Лист	Наименование	Примечание
1.1..1.8	Общие данные	Изм.1, 2, 3
2	План техподполья на отм.-3,000	Изм.2, 3
3	План 1-го этажа	
4	План 2-го этажа	
5	План 3 – 10-го этажей	
6	План 11 – 12-го этажей	
7	План 13 – 19-го этажей	
8	План чердака	
9	План кровли	
10	План насосной станции М1:50. Схема трубопроводов	Изм.1, 3
11	План трубопроводов насосной станции, проходящих под потолком. М1:50	
12	Схема К1, 1К1 ниже отм. 0.000	Изм.2, 3
13	Схема стояков К1	
14	Схема К1 по чердаку	
15	Схема К2	
16	Схема К13Н	
17	Схема В2	
18	Схема В10, В11, 1В1, В0 ниже отм.0,000. Схема 1В1 выше 0,000	
19	Схема Т30, Т31, 1Т3, Т40, Т41 ниже отм.0,000. Схема 1Т3 выше 0,000	
20	Схемы В10, В11, Т30, Т31, Т40, Т41 выше отм.0,000.	

ТЕХНИЧЕСКИЕ РЕШЕНИЯ, ПРИНЯТЫЕ В РАБОЧИХ ЧЕРТЕЖАХ (ПРОЕКТЕ), СООТВЕТСТВУЮТ ТРЕБОВАНИЯМ ЭКОЛОГИЧЕСКИХ, САНИТАРНО-ГИГИЕНИЧЕСКИХ, ПРОТИВОПОЖАРНЫХ И ДРУГИХ НОРМ, ДЕЙСТВУЮЩИХ НА ТЕРРИТОРИИ РОССИЙСКОЙ ФЕДЕРАЦИИ, И ОБЕСПЕЧИВАЮТ БЕЗОПАСНУЮ ДЛЯ ЖИЗНИ И ЗДОРОВЬЯ ЛЮДЕЙ ЭКСПЛУАТАЦИЮ ОБЪЕКТА ПРИ СОБЛЮДЕНИИ ПРЕДУСМОТРЕННЫХ РАБОЧИМИ ЧЕРТЕЖАМИ (ПРОЕКТОМ) МЕРОПРИЯТИЙ.

ГЛ. ИНЖЕНЕР ПРОЕКТА _____ ЗИМИН А.Г.

Изм.	Кол.уч.	Лист	N Док.	Подпись	Дата
3	–	–	207-11		11.11
2	–	–	207-11		10.11
1	–	–	207-11		10.11

АКБ.120-03Б-ВК

Группа жилых домов со встроенно-пристроенными нежилыми помещениями на первых этажах в границах улиц 8 Марта – Юлиуса Фучика – –Чайковского в Чкаловском районе г.Екатеринбурга

Н.контроль	Зимин		08.11
ГАП	Чирков		08.11
Гл.спец.	Курчавова		08.11
Проверил	Курчавова		08.11
Составил	Демченко		08.11

ПУСКОВОЙ КОМПЛЕКС 3
Первый этап
20-этажная секция

Стадия	Лист	Листов
Р	1	23

Общие данные

ЗАО КОРПОРАЦИЯ АТОМСТРОЙКОМПЛЕКС

Взам. инв. N | Подпись и дата | Инв. N подл. | Лист 1 | Формат | Возраст

ВЕДОМОСТЬ РАБОЧИХ ЧЕРТЕЖЕЙ ОСНОВНОГО КОМПЛЕКТА

Лист	Наименование	Примечание
1.1..1.8	Общие данные	
2	План техподполья на отм.-3,000	
3	План 1-го этажа	
4	План 2-го этажа	
5	План 3 – 10-го этажей	
6	План 11 – 12-го этажей	
7	План 13 – 19-го этажей	
8	План чердака	
9	План кровли	
10	План насосной станции М1:50. Схема трубопроводов	
11	План трубопроводов насосной станции, проходящих под потолком.	
	М1:50	
12	Схема К1, 1К1 ниже отм. 0.000	
13	Схема стояков К1	
14	Схема К1 по чердаку	
15	Схема К2	
16	Схема К13Н	
17	Схема В2	
18	Схема В10, В11, 1В1, В0 ниже отм.0,000. Схема 1В1 выше 0,000	
19	Схема Т30, Т31, 1Т3, Т40, Т41 ниже отм.0,000. Схема 1Т3 выше 0,000	
20	Схемы В10, В11, Т30, Т31, Т40, Т41 выше отм.0,000.	

ТЕХНИЧЕСКИЕ РЕШЕНИЯ, ПРИНЯТЫЕ В РАБОЧИХ ЧЕРТЕЖАХ (ПРОЕКТЕ), СООТВЕТСТВУЮТ ТРЕБОВАНИЯМ ЭКОЛОГИЧЕСКИХ, САНИТАРНО-ГИГИЕНИЧЕСКИХ, ПРОТИВОПОЖАРНЫХ И ДРУГИХ НОРМ, ДЕЙСТВУЮЩИХ НА ТЕРРИТОРИИ РОССИЙСКОЙ ФЕДЕРАЦИИ, И ОБЕСПЕЧИВАЮТ БЕЗОПАСНУЮ ДЛЯ ЖИЗНИ И ЗДОРОВЬЯ ЛЮДЕЙ ЭКСПЛУАТАЦИЮ ОБЪЕКТА ПРИ СОБЛЮДЕНИИ ПРЕДУСМОТРЕННЫХ РАБОЧИМИ ЧЕРТЕЖАМИ (ПРОЕКТОМ) МЕРОПРИЯТИЙ.

ГЛ. ИНЖЕНЕР ПРОЕКТА _____ ЗИМИН А.Г.

АКБ.120-03Б-ВК

Группа жилых домов со встроенно-пристроенными нежилыми помещениями на первых этажах в границах улиц 8 Марта – Юлиуса Фучика – –Чайковского в Чкаловском районе г.Екатеринбурга

Изм.	Кол.уч.	Лист	N Док.	Подпись	Дата
Н.контроль		Зимин			08.11
ГАП		Чирков			08.11
Гл.спец.		Курчавова			08.11
Проверил		Курчавова			08.11
Составил		Демченко			08.11

ПУСКОВОЙ КОМПЛЕКС 3
Первый этап
20-этажная секция

Стадия	Лист	Листов
Р	1	23

Общие данные

ЗАО КОРПОРАЦИЯ АТОМСТРОЙКОМПЛЕКС

Взам. инв. N | Подпись и дата | Инв. N подл.

Ведомость рабочих чертежей основного комплекта (продолжение)

Лист	Наименование	Примечание
21	Схемы В10, В11, Т30, Т31 по этажам. Узлы I–III	
22	Водомерные узлы № 1,2,3,4,5	Изм. 3(зам.)
23	Узлы пересечения трубороводов отопления и водоснабжения	
	из металлопластиковых труб в подготовке пола.	

Взамен

Лист 1

Форма

Взам. инв. №

Подпись и дата

Инв. № подл.

Изм.	Кол.уч.	Лист	Nдок	Подпись	Дата
3	–	–	207-11	Дежин	11.11

АКБ.120–03Б–ВК

Лист 1.2

ФорматА4

Взамен

Лист 1

форма

Ведомость рабочих чертежей основного комплекта (продолжение)

Лист	Наименование	Примечание
21	Схемы В10, В11, Т30, Т31 по этажам. Узлы I–III	
22	Водомерные узлы № 1,2,3,4,5	
23	Узлы пересечения трубороводов отопления и водоснабжения	
	из металлопластиковых труб в подготовке пола.	

Взам. инв. N

Подпись и дата

Инв. N подл.

Изм.	Кол.уч.	Лист	Nдок	Подпись	Дата

АКБ.120–03Б–ВК

Лист 1.2

ФорматА4

Ведомость ссылочных и прилагаемых документов

Обозначение	Наименование	Примечание
	Ссылочные документы	
Серия 5.900-7	Опорные конструкции и средства крепления	
выпуски 0-4	стальных трубопроводов внутренних санитарно-	
	технических систем	
4.904-69	Детали крепления санитарно-технических	
	приборов и трубопроводов	
4.900-9 выпуск 1	Крепления пластмассовых трубопроводов	
	Прилагаемые документы	
АКБ.120-03Б-ВК.С	Спецификация оборудования изделий	Изм. 1, 3
	и материалов	
N° КП 044428.10.2010	Коммерческое предложение по насосному	
	оборудованию	
5.901-СГП-5.91-ВК л.7	Детали водосточных сетей. Гидрав-	на 1л.
	лический затвор. Выпуск на отмостку	
5.901-СГП-5.91-ВК л.8	Деталь врезки перепуска талых вод	на 1л.
	от водостоков в бытовую канализацию	

Взам. инв.N

Подпись и дата

Инв N подл

Изм.	Кол.уч	Лист	Nдок.	Подп.	Дата
3	—	—	207-11		11.11
1	—	—	207-11		10.11

АКБ.120-03Б-ВК

Лист 1.3

Формат А4

Ведомость ссылочных и прилагаемых документов

Обозначение	Наименование	Примечание
	Ссылочные документы	
Серия 5.900-7	Опорные конструкции и средства крепления	
выпуски 0-4	стальных трубопроводов внутренних санитарно-	
	технических систем	
4.904-69	Детали крепления санитарно-технических	
	приборов и трубопроводов	
4.900-9 выпуск 1	Крепления пластмассовых трубопроводов	
	Прилагаемые документы	
АКБ.120-03Б-ВК.С	Спецификация оборудования изделий	
	и материалов	
N° КП 044428.10.2010	Коммерческое предложение по насосному	
	оборудованию	
5.901-СГП-5.91-ВК л.7	Детали водосточных сетей. Гидрав-	на 1л.
	лический затвор. Выпуск на отмостку	
5.901-СГП-5.91-ВК л.8	Деталь врезки перепуска талых вод	на 1л.
	от водостоков в бытовую канализацию	

Взам. инв.N

Подпись и дата

Инв N подл

Изм.	Кол.уч	Лист	Nдок.	Подп.	Дата

АКБ.120-03Б-ВК

Лист 1.3

Формат А4

Основные показатели по чертежам водопровода и канализации

Наименование системы	Потребный напор на вводе, м	Расчетный расход				Установлен. мощн.электродвигателей кВт	Примечание
		$м^3$/сут	$м^3$/ч	л/с	При пожаре л/с		
Жилой дом 3Б, 3А: со встроенными помещениями на вводе, в т.ч.		138,54 / 55,4	14,27 / 9,21	5,5 / 3,55	8,7		Распологаемый напор в гор. сетях – 25м в точке подключения
А) Дом 3А:		92,6 / 37,0	10,24 / 6,61	4,19 / 2,62	2x2,6= =5,2		
Магазины промтоварн. 1 этаж	20	0,288 / 0,126	0,366 / 0,223	0,274 / 0,172			напор обеспечивается гор. водопроводом
Офисы 2 этаж	23,7	0,83 / 0,36	0,67 / 0,39	0,43 / 0,26			
1 зона 3–10эт.	65	58,5 / 23,4	6,45 / 4,19	2,7 / 1,76		3x1,5	насосы хоз.пит. водоснабжения 1 зоны
2 зона 11–15эт.	92	33,0 / 13,2	5,79 / 3,74	2,47 / 1,6		2x4,0	насосы хоз.пит. водоснабжения 2 зоны
Б) Дом 3Б:		45,3 / 18,12	6,15 / 3,99	2,62 / 1,70	3x2,9= =8,7		
Магазины промтоварн. 1 этаж	20	0,192 / 0,084	0,297 / 0,183	0,236 / 0,15			напор обеспечивается гор. водопроводом
Офисы 2 этаж	23,7	0,448 / 0,196	0,467 / 0,28	0,328 / 0,203			
1 зона 3–10эт.	65	18,0 / 7,2	3,69 / 2,39	1,68 / 1,1		3x1,5	насосы хоз.пит. водоснабжения 1 зоны
2 зона 11–19эт.	92	27,3 / 10,92	3,98 / 2,58	1,10 / 1,17		2x4,0	насосы хоз.пит. водоснабжения 2 зоны
Противопожарный водопровод	73				8,7	11,0	насосы противопожарные
К1 жилого дома 3Б		45,94	6,16	4,25			
К2 жилого дома 3Б				3,01			
К13Н жилого дома 3Б				1,0			

Взам. инв.N

Подпись и дата

Инв N подл

Изм.	Кол.уч.	Лист	Nдок	Подпись	Дата

АКБ.120–03Б–ВК

Лист 1.4

ФорматА4

Форма 13

Общие указания

1) Для разработки чертежей марки ВК приняты следующие исходные данные:
   - Чертежи марок ГП, АР, КЖ, ОВ;
   - Технические условия на водоснабжение и канализование №05-11/33-5382/1 от 19.02.2007г; № 05-11/335382/4-784 от 28.07.2009г.(взамен 05-11/33-5382 от 11.08.2006г.)
2) За условную отметку 0.000 принят уровень верха плиты перекрытия над техподпольем что соответствует абсолютной отметке 244,80.
3) Проект разработан на основании следующих нормативных документов:
   - СНиП 2.04.01-85* "Внутренний водопровод и канализация зданий";
   - СНиП 31-01-2003 "Здания жилые многоквартирные";
   - СП-40-103-98 " Проектирование и монтаж трубопроводов систем холодного и горячего внутреннего водоснабжения с использованием металлополимерных труб"
   - СНиП 41-103-2003 "Тепловая изоляция оборудования и трубопроводов";
   - СП-40-102-2000 " Проектирование и монтаж трубопроводов систем водоснабжения и канализации из полимерных материалов»

4) Внутреннее пожаротушение объекта согласно СНиП 2.04.01-85* табл.1*,табл.3, п.6.8 предусматривается расходом 3 струи по 2,9л /с, =8,7 л/с. На каждом этаже, в общем коридоре проектируется установить по три пожарных крана Ду 50 мм, с диаметром выходного отверстия пожарного ствола 16 мм, длиной пожарного рукава 20 м. Свободный напор у пожарного крана 10 м.

Для пожаротушения жилого дома предусмотрен противопожарный водопровод с устройством повысительной насосной установки NB32-200/219-2шт фирмы ГРУНДФОС. Для снижения избыточного напора предусмотрена установка диафрагм Д12,5; 13, мм на 1-7этажах, между пожарным краном и соединительной головкой.Для наружного пожаротушения система имеет два пожарных патрубка с соединительными головками Д80мм для присоединения пожарных машин. Патрубки и колонки управления задвижками выведены наружу.

<u>Подбор насосов противопожарного водоснабжения:</u>

q=2,9л/с х 3 струи=8,7 л/с=31,4 м3/ч

Нпотр=Нгеом+Нсв+Нмаг+Ннас;

Нг - геометрическая высота = 53+2,7+1,35=57,05м;

Нсв - свободный напор перед пожарным краном = 13,0м;

Нмаг-потери в магистрали = 1,5м;

Ннас-потери в насосе = 1,5м;

Нпотр=57,05+13+1,5+1,5=73м

Ннас=73-25=48м

Принимается к установке насос «Grundfos» NB 32-200/219 (1 рабочий, 1 резервный) N=11 кВт.

5) Водоснабжение жилого дома N 3Б со встроенными помещениями предусматривается от уличного проектируемого водопровода Д300мм по ул.Фучика. Ввод водопровода предусмотрен в 20-этажный жилой дом N 3Б общий для жилых домов N 3А,3Б и гаража № 5В - 2Д 225 мм.

Располагаемый напор в существующей сети по данным МП «Водоканал» составляет 0.25-0.35 МПа. Для повышения давления во внутренних сетях водопровода в подвале 20 -

Согласовано:

Взам. инв. N | Подпись и дата | Инв. N подл.

этажного жилого дома запроектирована насосная станция, в которой устанавлены насосы общие для I и 2 зоны 20 - этажного жилого дома N3А и 16 - этажного жилого дома N 3Б.

Подбор насосов хоз-питьевого водоснабжения:

1 зона жилой дом № 3А (3-10эт.) – 195 чел.,

1 зона жилой дом № 3Б (3-10эт.) – 60 чел.

Расчетный расход составляет 3,17 л/с;11,41 м3/ч.

Потребный напор на вводе составляет:

Нпотр=Нг+Нсв+Нкв.сч.+Нмаг+Нст+Нкв+Ннас+Ноб.сч+Ноч+Нб+ Нсч.г.в;

Нг-геометрическая высота, Нг = 26,90+2,70+1,10=30,70м;

Нсв-свободный напор перед прибором, Нсв = 7,5м;

Нкв.сч.-потери в счетчике квартиры, Нкв.сч = 1,5м;

Нмаг-потери в магистрали, Нмаг =1,6м;

Нст-потери в стояке, Нст = 1,5м;

Нкв-потери в квартире, Нк= 2,0м;

Ннас-потери в насосе, Ннас = 1,5м;

Нсч-потери в общем счетчике, Нсч = 4,2м;

Ноч-потери в очистной установке, Ноч = 10м;

Нб-потери в бойлере, Нб = 2,5м;

Нсч.г.в – потери в счетчике горячей воды, Нсч.г.в = 2,0м.

Нпотр=30,7+7,5+1,5+1,6+1,5+2,0+1,5+4,2+10+2,5+2,0 = 65м.

Располагаемый напор-25м

Ннас=65-25 = 40м

Принимается к установке блок насосов «Grundfos» Hydro MPS-E 3CRE 5-10 (2 рабочих, 1 резервный). При расходе Q=11,41м3/ч насос обеспечивает напор Н=40.0м. Насосная оборудована гидробаком W=100л. Насосы снабжены двигателем со встроенным частотным преобразователем. Диапазон настройки 37-42м. Установка обеспечивает постоянное давление путем бесступенчатой регулировки всех насосов.

2 зона жилой дом № 3А (11-15эт.) – 110 чел.,

2 зона жилой дом № 3Б (11-19) – 91 чел.

Расчетный расход составляет 2,71 л/с; 9,76 м3/ч.

Потребный напор на вводе составляет:

Нпотр=Нг+Нсв+Нкв.сч.+Нмаг+Нст+Нкв+Ннас+Ноб.сч+Ноч+Нб+ Нсч.г.в;

Нг-геометрическая высота, Нг = 53+2,70+1,10=56,80м;

Нсв-свободный напор перед прибором, Нсв = 7,5м;

Нкв.сч.-потери в счетчике квартиры, Нкв.сч = 1,5м;

Нмаг-потери в магистрали, Нмаг =1,6м;

Форма 13

Нст-потери в стояке, Нст = 2,2м;

Нкв-потери в квартире, Нк= 2,0м;

Ннас-потери в насосе, Ннас = 1,5м;

Нсч-потери в общем счетчике, Нсч = 4,2м;

Ноч-потери в очистной установке, Ноч = 10м;

Нб-потери в бойлере, Нб = 2,5м;

Нсч.г.в – потери в счетчике горячей воды, Нсч.г.в = 2,0м.

Нпотр=56,8+7,5+1,5+1,6+2,2+2,0+1,5+4,2+10+2,5+2,0 = 92м.

Располагаемый напор-25м

Принимается к установке блок насосов «Grundfos» Hydro MPS-E 2CRE 10-12 (2 рабочих, 1 резервный). При расходе Q=9,76м3/ч насос обеспечивает напор H=67,0м. Насосная оборудована гидробаком W=100л. Насосы снабжены двигателем со встроенным частотным преобразователем. Диапазон обеспечивает постоянное давление путем бесступенчатой регулировки всех насосов Насосные станции Hydro MPC-E - полностью автоматизированные комплексные установки повышения давления, с постоянным отслеживанием основных неисправностей и количества включений насосных агрегатов. Каждый насос установки HYDRO MPC-E оборудован встроенным преобразователем частоты. Станции укомплектованы трубопроводами и арматурой обвязки, шкафами управления и защитой по «сухому ходу». Станции поставляются смонтированными на рамах-основаниях, готовыми к установке, с выполненным монтажом гидравлической части и электромонтажом.

Расчетные расходы и потребные напоры приведены в таблице «Основные показатели по чертежам водопровода и канализации»

Горячее водоснабжение осуществляется по закрытой схеме. Источник горячего водоснабжения - ИТП, работающий от городских тепловых сетей, расположенный в жилом доме N3Б. Предусмотрена система циркуляции.

Учет расхода воды жилого дома производится основным водомером марки ВСХд-50, расположенным в насосной станции на вводе водопровода. Для учета расходов холодной и горячей воды встроенных помещений в насосной станции установлен подотчетный счетчик ВСХд-20 и контрольные счетчики воды ВСХд-15. В жилом доме предусматривается поквартирный учет холодной и горячей воды счетчиками типа ВСХд-15и ВСГд-15.

6) Для отвода случайных стоков и опорожнения системы отопления предусмотрены дренажные насосы Unilift KP 250 A1 установленные в приямках. Насос оснащен поплавковым выключателем, с помощью которого автоматически поддерживается сухое состояние приямка. Из приямков стоки отводятся на отмостку.

7) Трубопроводы системы хоз-питьевого и противопожарного водопровода:

- магистральные трубопроводы водопровода в подвале, на чердаке и стояки предусмотрены из труб ХПВХ FlowGuard Gold Tipe II.
- поквартирная горизонтальная разводка в полу и подводки к санитарно-техническим приборам предусмотрены из металлопластиковых труб "Унипайп";
- внутренняя сеть противопожарного водопровода предусмотрена из стальных электросварных труб по ГОСТ 10704-91 и стальных водогазопроводных труб по ГОСТ 3262-75;

Согласовано:

Взам. инв. N | Подпись и дата | Инв. N подл.

- в помещении насосной станции предусматриваются трубопроводы из стальных электросварных труб по ГОСТ 10704-91 и из стальных водогазопроводных оцинкованных труб по
  1. ГОСТ 3262-75.

8) Отвод сточных вод осуществляется самотеком в проектируемый канализационный коллектор Д200 мм по ул.Фучика.

Трубопроводы системы бытовой канализации:

- вытяжные части канализационных стояков, проходящие по чердаку, и отводки от санитарно-технических приборов запроектированы из канализационной трубы из полипропилена РАУ-ПП 1221 REHAU;
- прокладка трубопроводов по подвалу предусмотрена из чугунных канализационных труб по ГОСТ 6942-98.
- Крепления следует устанавливать у раструбов трубопроводов
- Через каждые 3 этажа на канализационных стояках следует устанавливать компенсационные патрубки.

9) Трубопроводы системы дождевой канализации и случайных стоков запроектированы из стальных электросварных труб по ГОСТ 10704-91.
10) Участки трубопроводов холодной и горячей воды изолировать следующим образом:
    - тепловая изоляция: стояки и магистральные трубопроводы изолируются материалом «K-Flex, толщина изоляции 13 мм;
    - трубопроводы «UNIPIPE», прокладываемые в полу при поквартирной разводке укладываются в защитную трубу «УНИВЕЛ»;
    - для стальных трубопроводов насосной предусматривается наружная весьма усиленная изоляция БИКРОЭЛАСТ марки 3,5 n.

Трубопроводы, не подлежащие изоляции, окрасить масляной краской по ГОСТ 10503-71 на два раза.

11) Устройство облицовки трубопроводов и обшивку стояков выполнять по чертежам марки АР.
12) Монтаж труб производить в соответствии со СНиП 3.05.01-85.
13) Сварные швы и околошовные зоны при соединении оцинкованных труб, деталей и узлов сваркой выполнить согласно СНиП3.05.01-85.
14) Против ревизий на стояках предусмотреть открывающиеся лючки по чертежам марки АР.
15) На стояках горячего водопровода и циркуляции для снятия линейного расширения выполняются компенсаторы.
16) Перечень видов работ, для которых необходимо составление актов освидетельствования скрытых работ:
    - устройство защитного покрытия трубопроводов от различных видов воздействий;
    - устройство теплоизоляции трубопроводов.
17) Рабочие чертежи разработаны в соответствии с действующими нормами, правилами и стандартами.

Заключение № 1-5382/7 от 22.11.2011

Заказчик: МУП Управления капитального строительства города Екатеринбурга
Разработчик: ЗАО "Корпорация Атомстройкомплекс"
Наименование объекта: Группа жилых домов со встроенно-пристроенными нежилыми помещениями на первых этажах в границах улиц 8 Марта -Ю.Фучика -Чайковского в Чкаловском районе г.Екатеринбурга
Представлены разделы: ПК,НВК, 03Б-ВК, 04-ВК

Стадия: Р

Проект возвращается без согласования со следующими замечаниями:

Раздел ПК
1. Предусмотреть расстояние по вертикали в свету между существующим водопроводом Ду300мм и К1 в соответствии СНиП.
2. На профиле К1 на участках 1сущ-1; 1-2 показать все пересечения со смежными сетями.
3. Увязать сводный план инженерных сетей и план ПК.

Раздел НВК
1. Увязать позиции фасонных частей в спецификации - у Вас две позиции 3.
2 На профиле 2В1 показать пересечение с кабелем.
3.Представить таблицу колодцев (камер) на В1.
4. Схему перепадного колодца привязать к данному объекту (отметки).

Раздел 04-ВК
1. Ресурс на жилой дом увязать с ресурсом, указанным в ТУ МУП "Водоканал" и разделе НВК.
2. Отметки на выпусках в КК1 (план, аксоном.схема) увязать с разделом НВК.
3. Предусмотреть установку одного основного водомера на жилой дом.

Раздел 03Б-ВК.
1. Увязать отметки лотка на выпусках канализации с р.НВК.
2. Представить р.АПТ, подземный паркинг.
3. Основной водомер предусмотреть на секцию 3Б (калибром 40мм), с последующей заменой на Ду50мм при строительстве секции 3А.

раздел ПК (К14)
1. Увязать со сводным планом инженерных сетей.

раздел Д
1. Трассу увязать со сводным планом инженерных сетей.

Представить откорректированную проектную документацию (в соответствии с разделом 7 ГОСТ Р 21.1101-2009) на рассмотрение в полном объеме и сопроводительное письмо с ответами по каждому пункту замечаний.

Начальник службы проектов и технических условий В.А. Толпова

исп. Е.К. Журавлева
371-58-91

Приемные дни: вторник с 14-00 до 17-30, среда с 14-00 до 17-30

ЗАО "Спецмонтаж"
НП УС "Атомстройкомплекс"

ЗАО «СПЕЦМОНТАЖ»
ИНН 6673110819 КПП 667001001
620017 Екатеринбург, ул. Бабушкина, 5а
Р/с 40702810200000012572
К/с 30101810700000000940
в ЕФ ОАО «МДМ Банк» БИК 046577940
Тел.(факс)(343)333-53-83
07.10.2011 №

Директору
ЗАО «Центр подрядов «АСК»
Гвержису А.В.

Директору
ЗАО «Корпорация
Атомстройкомплекс»
Минкину О.Ш.

Корговой Г.В.
для работы.

Товбуеву Е.М.

10.10.11

Служебная записка

Рассмотрев проект АКБ.120 – 03Б – ВК ж/д Фучика 3Б прошу Вас откорректировать спецификацию:

1. Откорректировать нумерацию на схеме хозяйственно – питьевой насосной станции согласно спецификации.
2. Откорректировать спецификации насосных станций пожаротушения и хозяйственно – питьевой согласно схемам.
3. Считаем недостаточное количество металла в спецификациях насосных станций.
4. Заменить кран шаровой Ду65 на задвижку Ду65 т.к. в каталоге ХПВХ отсутствуют резьбовые соединения для труб ф75
5. Откорректировать краны шаровые для встроенных помещений ниже 0.000
6. Откорректировать краны шаровые для офиса №1 выше 0.000
7. В спецификации пожарный водопровод на трубе ф89 заменить толщину стенки с 3,5 на 4,0 мм.

Зам. директор ЗАО «Спецмонтаж» Тарасов С. А.

Вх.№ 01-005 / 07 ОКТ 2011
11-2118

АТОМСТРОЙКОМПЛЕКС

ЗАО «Корпорация «Атомстройкомплекс»
620075, г. Екатеринбург, ул. Белинского, 39. Тел: (343) 266-29-23, E-mail: mail@atomsk.ru
ИНН/КПП 6672184222/667250001; БИК 046577756; К/с 30101810800000000756
Р/с 40702810400000021517 в ОАО "СКБ - Банк"

_____№ _____

На письмо от 07.10.11г.

Зам.директора
ЗАО «Спецмонтаж»

Г-ну С.А.Тарасову

Ответы на замечания по объекту:

Группа жилых домов со встроено-пристроенными нежилыми помещениями на первых этажах в границах улиц 8 Марта-Юлиуса Фучика-Чайковского в Чкаловском районе г. Екатеринбурга

шифр АКБ.120-03Б-ВК

1. По п.1. Замечание принято. Рабочая документация откорректирована (см. АКБ.120-03Б-ВК л.10 изм.1).
2. По п.2. Замечание принято. (см. АКБ.120-03Б-ВК.С изм.1, л.1, 2, 4).
3. По п.3. Замечание принято. (см. АКБ.120-03Б-ВК.С изм.1, л.5).
4. По п.4. Замечание принято. (см. АКБ.120-03б-ВК.С изм.1 л.11).
5. По п.5. Замечание не принято.
6. По п.6. Замечание принято. (см. АКБ.120-03б-ВК.С изм.1 л. 28).
7. По п.7. Замечание принято (см. АКБ.120-03б-ВК.С изм.1 л. 10, 29).

Откорректированная документация направляется в установленном порядке.

Директор О.С. Минкин

Демченко И.Т. 266-93-56 10.10.11г.

Fax: 266-29-27
Phone: 266-93-56
Subject: коммерческое предложение № КП 0444 29.10.2010
Pages: 5+10
Date: 29.10.2010

Уважаемая Галина Афанасьевна!

Благодарю за обращение в нашу компанию и направляю коммерческое предложение по насосному оборудованию в соответствии с Вашим запросом:

Объект: «Группа жилых домов со встроено-пристроенными нежилыми помещениями на первых этажах в границах улиц 8 марта – Юлиуса Фучика – Чайковского в Чкаловском районе г. Екатеринбурга».

25-этажный односекционный жилой дом №2
I зона водоснабжения (3-13 этажи).
Исходные данные.

— потребный расход — 10,80 м³/ч;
— потребный напор насосов — 50,50 м H_2O.

Наименование	Цена, EUR с НДС	Кол-во, шт.	Сумма, EUR с НДС
Насосная станция Hydro MPC-E 2 CRE 10-09 (2x3.0 кВт, 3x380В) с защитой по "сухому" ходу. Продукт 95044542	9 719,00	1	9 719,00
Виброопора М10. Продукт 95044548	18,00	4	72,00
Обвязка насосной станции.			
Затвор поворотный ЗПВС-FL-3-E, Ду 065, упл. EPDM, чугун, -20...95°C, Ру 16	35,00	3	105,00
Фильтр сетчатый IS16F, Ду 065, фланцевый, со сливной пробкой, чугун, Тмакс=300°C, Ру 16	41,00	1	41,00
Бак мембранный для системы водоснабжения Refix DE, V= 100 л, 10 бар/70°C	194,00	1	194,00
Кран шаровой EAGLE Rp 1, ВР, латунь, полнопроходной, Тмакс=120°C, Ру 25	6,00	1	6,00
Кран шаровой EAGLE Rp 3/4, НР, латунь, сливной с патрубком для шланга, Тмакс=90°C, Ру 15	4,00	1	4,00
Обратный клапан CV16, Ду 065, межфланцевый, чугун, Ру 16	35,00	1	35,00
Манометр ТМ 510Р, D100, G 1/2", радиальный, 0-1.0 МПа, Тмакс=150°C, кл 1.5	5,00	3	15,00
Кран пробковый трехходовой под манометр MV-25, ВР, 1/2", Тмакс=200°C, Ру 16	6,00	3	18,00
		Итого:	**10 209,00**

Система автоматического пожаротушения на I зону
Исходные данные:

— потребный расход — 31,40 м³/ч;
— потребный напор насосов — 33,50 м H_2O.

Наименование	Цена, EUR с НДС	Кол-во, шт.	Сумма, EUR с НДС
Насос консольно-моноблочный NB 32-160/177 (5,5 кВт, 3x400В, Ду 50/32, Ру 16). Продукт 96124926	1 078,00	2	2 156,00
		Итого:	**2 156,00**

ОТ: ТЕЛ:3452706 4 ИЮЛ 2011 13:48 СТР1

Пусковой комплекс 3
I зона водоснабжения (3-10 этажи).
Исходные данные.

— потребный расход — 11,47 м³/ч;
— потребный напор насосов — 40,00 м H_2O.

Наименование	Цена, EUR с НДС	Кол-во, шт.	Сумма, EUR с НДС
Насосная станция Hydro MPC-E 3 CRE 5-10 (3x1.5 кВт, 3x380В) с защитой по "сухому" ходу. Продукт 95044529	10 466,00	1	10 466,00
Виброопора М10. Продукт 95044548	18,00	6	108,00
Обвязка насосной станции.			
Затвор поворотный ЗПВС-FL-3-E, Ду 050, упл. EPDM, чугун, -20...95°С, Ру 16	33,00	3	99,00
Фильтр сетчатый IS16F, Ду 050, фланцевый, со сливной пробкой, чугун, Тмакс=300°С, Ру 16	35,00	1	35,00
Бак мембранный для системы водоснабжения Refix DE, V= 100 л, 10 бар/70°С	194,00	1	194,00
Кран шаровой EAGLE Rp 1, ВР, латунь, полнопроходной, Тмакс=120°С, Ру 25	6,00	1	6,00
Кран шаровой EAGLE Rp 3/4, НР, латунь, сливной с патрубком для шланга, Тмакс=90°С, Ру 15	4,00	1	4,00
Обратный клапан CV16, Ду 050, межфланцевый, чугун, Ру 16	29,00	1	29,00
Манометр ТМ 510Р, D100, G 1/2", радиальный, 0-1.0 МПа, Тмакс=150°С, кл 1.5	5,00	3	15,00
Кран пробковый трехходовой под манометр MV-25, ВР, 1/2", Тмакс=200°С, Ру 16	6,00	3	18,00
		Итого:	**10 974,00**

II зона водоснабжения (11-19 этажи).
Исходные данные.

— потребный расход — 9,76 м³/ч;
— потребный напор насосов — 67,00 м H_2O.

Наименование	Цена, EUR с НДС	Кол-во, шт.	Сумма, EUR с НДС
Насосная станция Hydro MPC-E 2 CRE 10-12 (2x4.0 кВт, 3x380В) с защитой по "сухому" ходу. Продукт 95044543	10 507,00	1	10 507,00
Виброопора М10. Продукт 95044548	18,00	4	72,00
Обвязка насосной станции.			
Затвор поворотный ЗПВС-FL-3-E, Ду 065, упл. EPDM, чугун, -20...95°С, Ру 16	35,00	3	105,00
Фильтр сетчатый IS16F, Ду 065, фланцевый, со сливной пробкой, чугун, Тмакс=300°С, Ру 16	41,00	1	41,00
Бак мембранный для системы водоснабжения Refix DE, V= 100 л, 16 бар/70°С	547,00	1	547,00
Кран шаровой EAGLE Rp 1, ВР, латунь, полнопроходной, Тмакс=120°С, Ру 25	6,00	1	6,00
Кран шаровой EAGLE Rp 3/4, НР, латунь, сливной с патрубком для шланга, Тмакс=90°С, Ру 15	4,00	1	4,00
Обратный клапан CV16, Ду 065, межфланцевый, чугун, Ру 16	35,00	1	35,00
Манометр ТМ 510Р, D100, G 1/2", радиальный, 0-1.0 МПа, Тмакс=150°С, кл 1.5	5,00	3	15,00
Кран пробковый трехходовой под манометр MV-25, ВР, 1/2", Тмакс=200°С, Ру 16	6,00	3	18,00
		Итого:	**11 350,00**

Система автоматического пожаротушения.
Исходные данные:

— потребный расход — 31,30 м³/ч;
— потребный напор насосов — 48,00 м H_2O.

Наименование	Цена, EUR с НДС	Кол-во, шт.	Сумма, EUR с НДС
Насос консольно-моноблочный NB 32-200/219 (11,0 кВт, 3x400В, Ду 50/32, Ру 16) Premium. Продукт 95109626	1 578,00	2	3 156,00
		Итого:	**3 156,00**

ОТ: ТЕЛ:3452706 30 АВГ 2011 16:42 СТР1

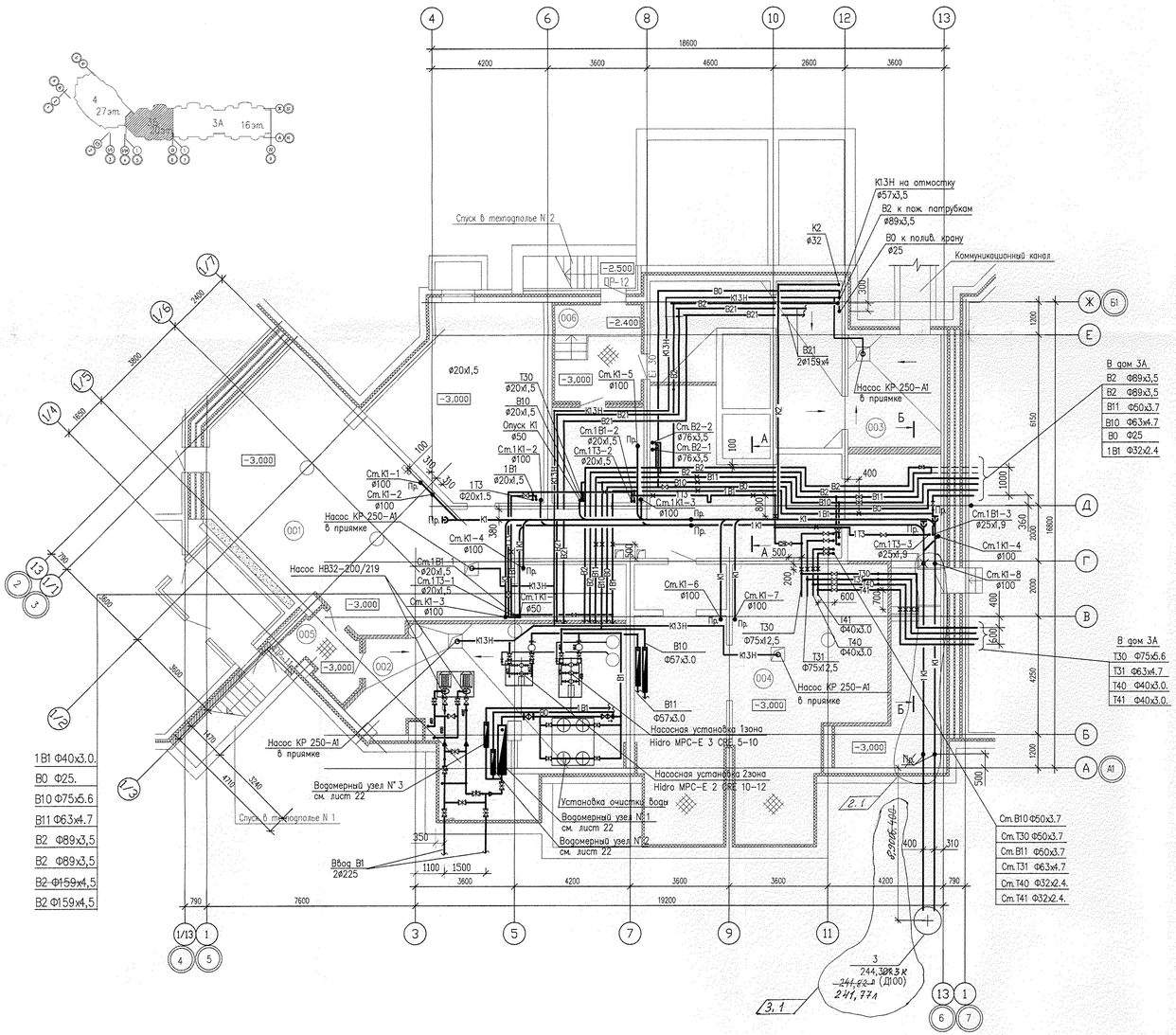

ЭКСПЛИКАЦИЯ ПОМЕЩЕНИЙ		
Поз.	Наименование	площ. м.кв.
001	Помещения техподполья	186.11
002	Насосная	51.40
003	Насосная станция пожаротушения	43.80
004	ИТП	78.75
005	Тамбур	5.21
006	Тамбур	10.99
	ВСЕГО	376.26

Таблица максимальных расстояний между опорами

Наружный диаметр трубы ХПВХ, мм	Расстояние между опорами при температуре трубопровода °С	
	20	60
20	850	700
32	1000	850
40	1100	950
50	1250	1050
63	1400	1200
75	1520	1250

А–А

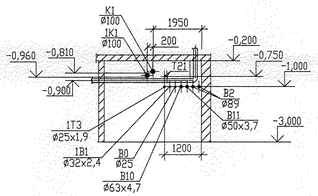

Б–Б

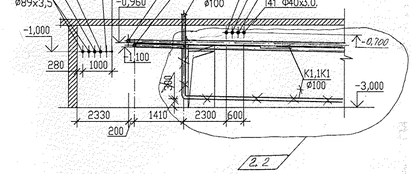

Условные обозначения

- **В0** — *Хоз-питьевой водопровод на полив*
- **1В1** — *Хоз-питьевой водопровод на встроенные помещения*
- **В10** — *Хоз-питьевой водопровод I зоны водоснабжения (3-10 этаж)*
- **В11** — *Хоз-питьевой водопровод II зоны водоснабжения (11-19 этаж)*
- **В21** — *Противопожарный водопровод автоматического пожаротушения (паркинг)*
- **Т30** — *Подающий трубопровод горячей воды I зоны водоснабжения (3-10 этаж)*
- **Т40** — *Обратный трубопровод горячей воды I зоны водоснабжения (11-19 этаж)*
- **Т31** — *Подающий трубопровод горячей воды II зоны водоснабжения (3-10 этаж)*
- **Т41** — *Обратный трубопровод горячей воды II зоны водоснабжения (11-19 этаж)*
- **В2** — *Противопожарный водопровод*
- **К1** — *Бытовая канализация*
- **1К1** — *Бытовая канализация магазина*
- **К2** — *Водосток*
- **К13Н** — *Канализация случайных стоков*
- **×** — *неподвижная опора*

Примечание

1. Расположение оборудования и трубопроводов в насосной станции (пом. 002) см. лист 10,11.
2. Компенсаторы устанавливаются на трубопроводе посередине между неподвижными опорами.
3. Запорная и водоразборная арматура крепится неподвижно к строительным конструкциям.
4. Конструкция неподвижных опор приведена на листе 18,19.
5. Конструкция скользящей опоры должна обеспечивать перемещение трубы в осевом направлении.
6. Расстояние от неподвижных опор до осей тройников должно быть не меньше шести диаметров трубопровода.

Согласовано
ЭО Скворцова
СС Чушин
ОВ Гущин

Взам. инв. N
Подп. и дата
Инв. N подл.

Изм.	Кол.уч	Лист	N док.	Подпись	Дата
3	1	–	207-11		11.11
2	1, 2	–	207-11		10.11

АКБ. 120-03Б-ВК

Группа жилых домов со встроенно-пристроенными нежилыми помещениями на первых этажах в кварталах улиц 8 Марта–Юлиуса Фучика–Чайковского в Чкаловском районе г.Екатеринбурга

Пусковой комплекс 3.
Первый этап.
20-этажная секция

Стадия	Лист	Листов
Р	2	

ГАП	Чирков		08.11
Гл.спец.	Курчавова		08.11
Проверил	Курчавова		08.11
Разработал	Демченко		08.11

План техподполья на отм.-3,000

ЗАО КОРПОРАЦИЯ АТОМСТРОЙКОМПЛЕКС

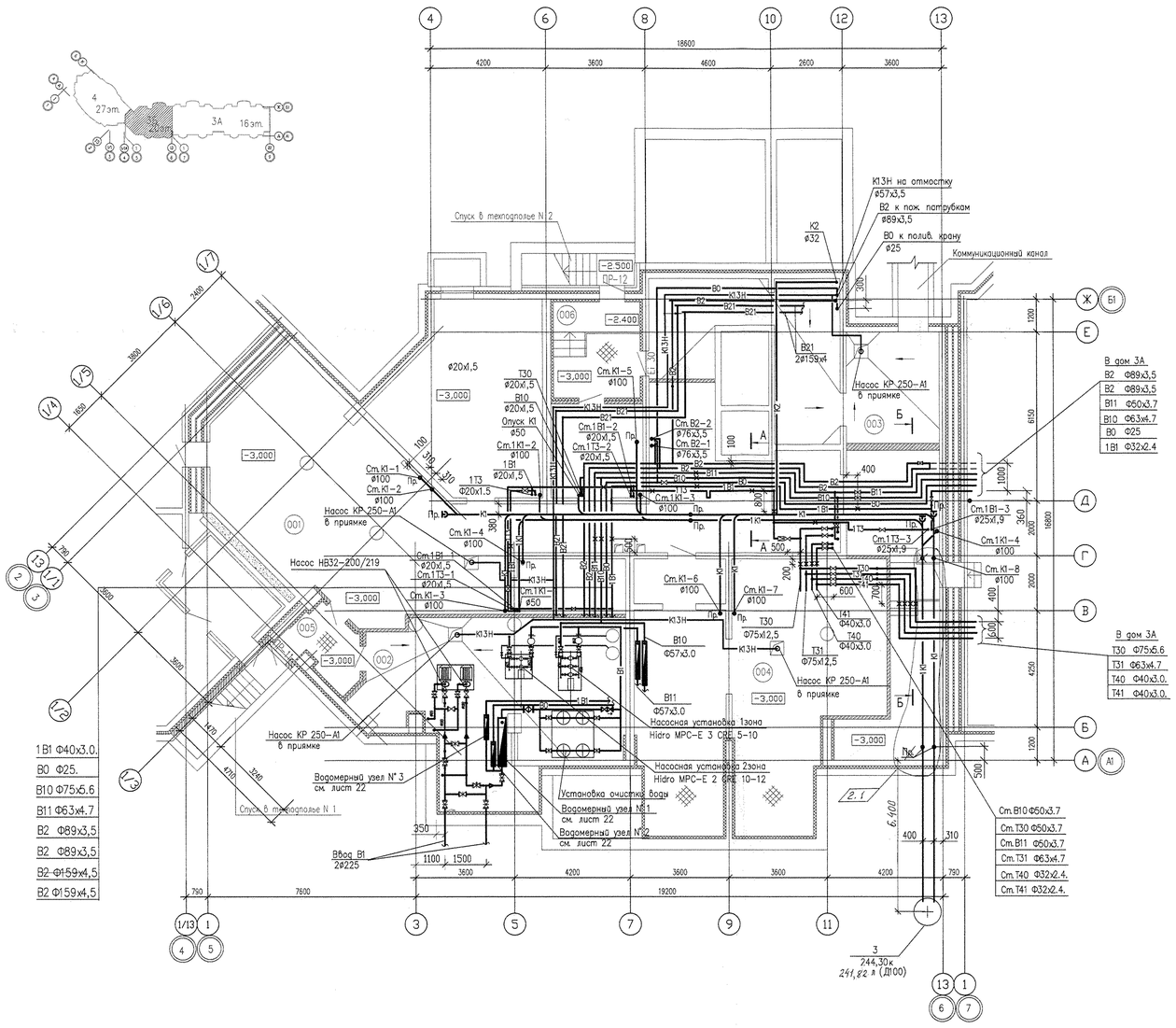

ЭКСПЛИКАЦИЯ ПОМЕЩЕНИЙ		
Поз.	Наименование	площ. м.кв.
001	Помещения техподполья	186.11
002	Насосная	51.40
003	Насосная станция пожаротушения	43.80
004	ИТП	78.75
005	Тамбур	5.21
006	Тамбур	10.99
ВСЕГО		376.26

А–А

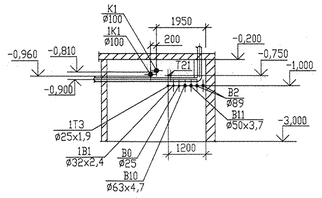

Б–Б

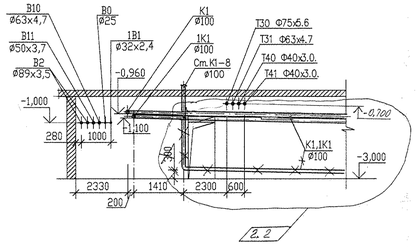

Таблица максимальных расстояний между опорами

Наружный диаметр трубы ХПВХ, мм	Расстояние между опорами при температуре трубопровода, °С	
	20	60
20	850	700
32	1000	850
40	1100	950
50	1250	1050
63	1400	1200
75	1520	1250

Условные обозначения

- В0 — *Хоз-питьевой водопровод на полив*
- 1В1 — *Хоз-питьевой водопровод на встроенные помещения*
- В10 — *Хоз-питьевой водопровод I зоны водоснабжения (3-10 этаж)*
- В11 — *Хоз-питьевой водопровод II зоны водоснабжения (11-19 этаж)*
- В21 — *Противопожарный водопровод автоматического пожаротушения (паркинг)*
- Т30 — *Подающий трубопровод горячей воды I зоны водоснабжения (3-10 этаж)*
- Т40 — *Обратный трубопровод горячей воды I зоны водоснабжения (11-19 этаж)*
- Т31 — *Подающий трубопровод горячей воды II зоны водоснабжения (3-10 этаж)*
- Т41 — *Обратный трубопровод горячей воды II зоны водоснабжения (11-19 этаж)*
- В2 — *Противопожарный водопровод*
- К1 — *Бытовая канализация*
- 1К1 — *Бытовая канализация магазина*
- К2 — *Водосток*
- К13Н — *Канализация случайных стоков*
- × — *неподвижная опора*

Примечание

1. Расположение оборудования и трубопроводов в насосной станции (пом. 002) см. лист 10,11.
2. Компенсаторы устанавливаются на трубопроводе посередине между неподвижными опорами.
3. Запорная и водоразборная арматура крепится неподвижно к строительным конструкциям.
4. Конструкция неподвижных опор приведена на листе 18,19.
5. Конструкция скользящей опоры должна обеспечивать перемещение трубы в осевом направлении.
6. Расстояние от неподвижных опор до осей тройников должно быть не меньше шести диаметров трубопровода.

Согласовано
ЭО Смирнова
СС Чижик
ОВ Гущин

Изм.	Кол.уч.	Лист	N док.	Подпись	Дата
2	1,2	–	207-11		10.11

АКБ. 120-03Б-ВК

Группа жилых домов со встроенно-пристроенными нежилыми помещениями на первых этажах в кварталах улиц 8 Марта–Юлиуса Фучика–Чайковского в Чкаловском районе г.Екатеринбурга

Пусковой комплекс 3.
Первый этап.
20-этажная секция

ГАП	Чирков		08.11
Гл.спец	Курчавова		08.11
Проверил	Курчавова		08.11
Разработал	Демченко		08.11

План техподполья на отм.-3,000

СТАДИЯ	ЛИСТ	ЛИСТОВ
Р	2	

ЗАО КОРПОРАЦИЯ АТОМСТРОЙКОМПЛЕКС

Взам. инв. N | Подп. и дата | Инв. N подл.

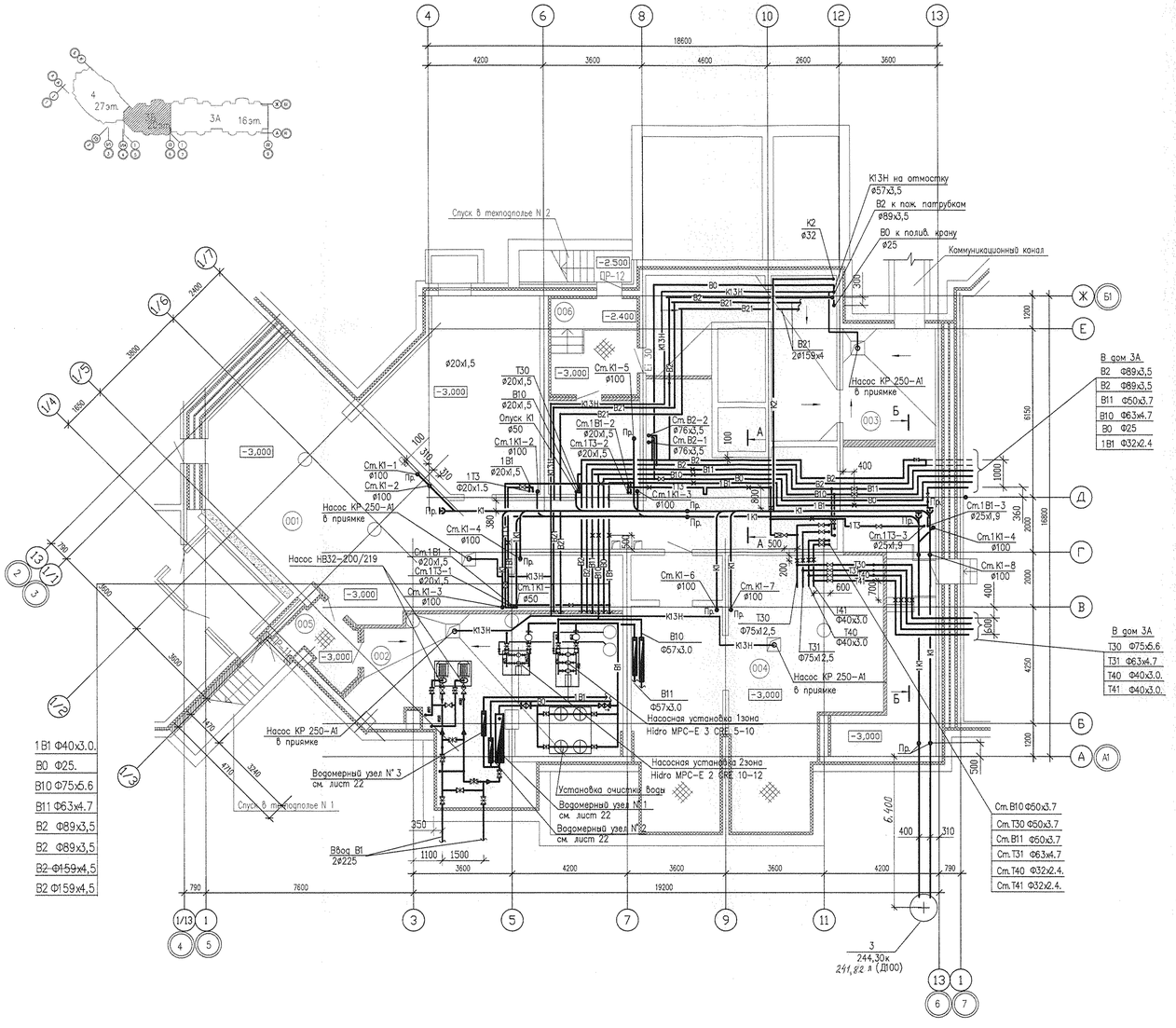

ЭКСПЛИКАЦИЯ ПОМЕЩЕНИЙ		
Поз.	Наименование	площ. м. кв.
001	Помещения техподполья	186.11
002	Насосная	51.40
003	Насосная станция пожаротушения	43.80
004	ИТП	78.75
005	Тамбур	5.21
006	Тамбур	10.99
	ВСЕГО	376.26

А–А

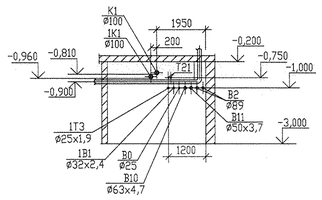

Б–Б

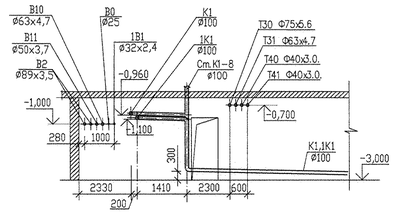

Таблица максимальных расстояний между опорами

Наружный диаметр трубы ХПВХ, мм	Расстояние между опорами, при температуре трубопровода °С	
	20	60
20	850	700
32	1000	850
40	1100	950
50	1250	1050
63	1400	1200
75	1520	1250

Условные обозначения

- В0 — *Хоз-питьевой водопровод на полив*
- 1В1 — *Хоз-питьевой водопровод на встроенные помещения*
- В10 — *Хоз-питьевой водопровод I зоны водоснабжения (3-10 этаж)*
- В11 — *Хоз-питьевой водопровод II зоны водоснабжения (11-19 этаж)*
- В21 — *Противопожарный водопровод автоматического пожаротушения (паркинг)*
- Т30 — *Подающий трубопровод горячей воды I зоны водоснабжения (3-10 этаж)*
- Т40 — *Обратный трубопровод горячей воды I зоны водоснабжения (11-19 этаж)*
- Т31 — *Подающий трубопровод горячей воды II зоны водоснабжения (3-10 этаж)*
- Т41 — *Обратный трубопровод горячей воды II зоны водоснабжения (11-19 этаж)*
- В2 — *Противопожарный водопровод*
- К1 — *Бытовая канализация*
- 1К1 — *Бытовая канализация магазина*
- К2 — *Водосток*
- К13Н — *Канализация случайных стоков*
- × — *неподвижная опора*

Примечание

1. Расположение оборудования и трубопроводов в насосной станции (пом. 002) см. лист 10,11.
2. Компенсаторы устанавливаются на трубопроводе посередине между неподвижными опорами.
3. Запорная и водоразборная арматура крепится неподвижно к строительным конструкциям.
4. Конструкция неподвижных опор приведена на листе 18,19.
5. Конструкция скользящей опоры должна обеспечивать перемещение трубы в осевом направлении.
6. Расстояние от неподвижных опор до осей тройников должно быть не меньше шести диаметров трубопровода.

Согласовано: ЗО Смирнова; СС Чирков; ОВ Гущин

Изм.	Кол.уч.	Лист	N док.	Подпись	Дата
ГАП	Чирков				08.11
Гл.спец	Курчавова				08.11
Проверил	Курчавова				08.11
Разработал	Демченко				08.11

АКБ. 120-03Б-ВК

Группа жилых домов со встроенно-пристроенными нежилыми помещениями на первых этажах в границах улиц 8 Марта–Юлиуса Фучика–Чайковского в Чкаловском районе г.Екатеринбурга

Пусковой комплекс 3. Первый этап. 20-этажная секция

Стадия	Лист	Листов
Р	2	

План техподполья на отм.-3,000

ЗАО КОРПОРАЦИЯ АТОМСТРОЙКОМПЛЕКС

Инв. N подл. | Подп. и дата | Взам. инв. N | Шереблянова | АР | Гущина | Смирнова | Чирков

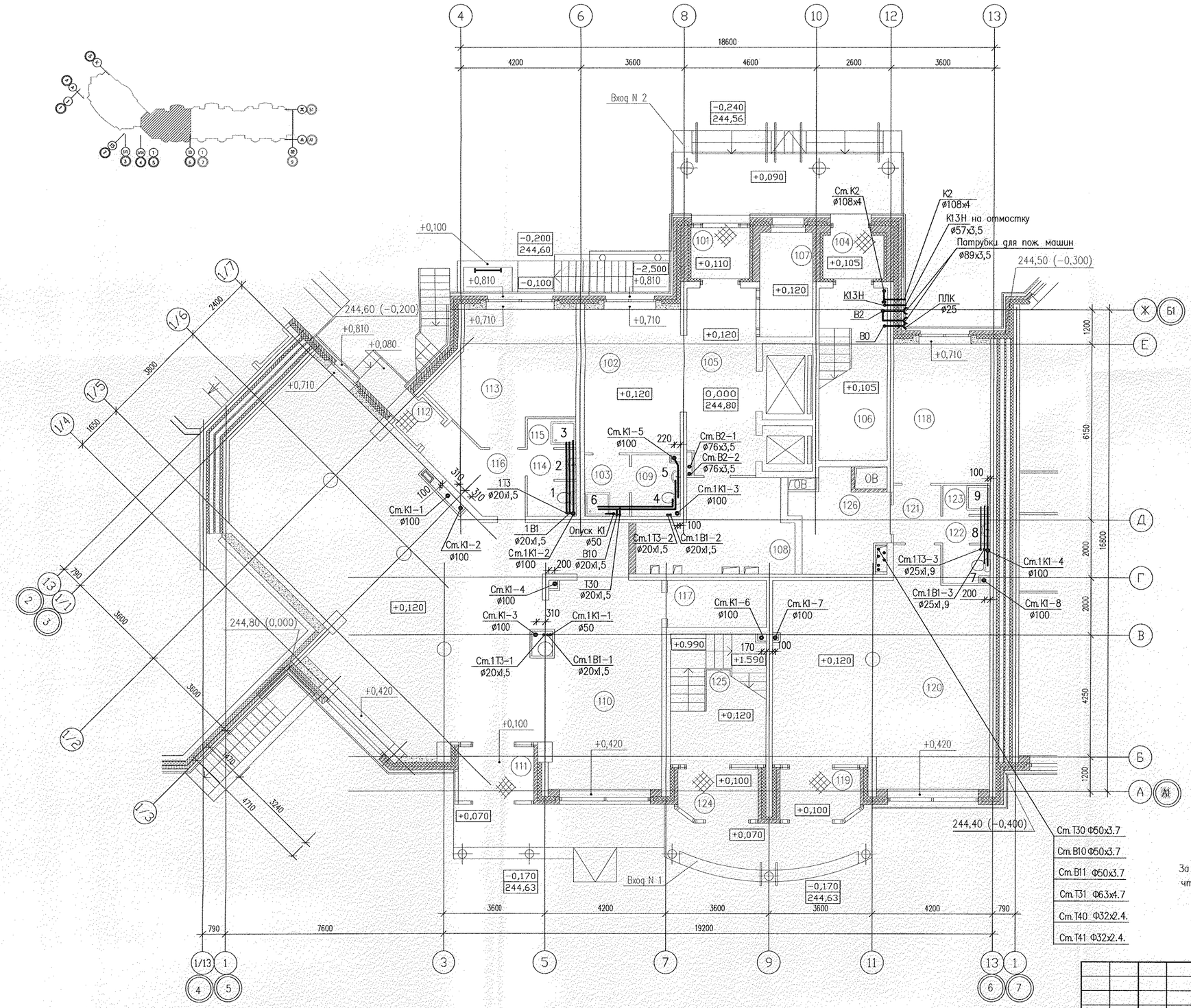

Ст.Т30 Ф50х3.7
Ст.В10 Ф50х3.7
Ст.В11 Ф50х3.7
Ст.Т31 Ф63х4.7
Ст.Т40 Ф32х2.4.
Ст.Т41 Ф32х2.4.

За относительную отм. 0,000 принят уровень верха плиты перекрытия над подвалом, что соответствует абсолютной отм. 244,80.

ЭКСПЛИКАЦИЯ ПОМЕЩЕНИЙ

Номер пом.	Наименование	площ. м. кв.
	Общедомовые помещения	
101	Тамбур	3.13
102	Вестибюль	17.39
103	Мойка уборочного инвентаря	2.97
104	Тамбур	3.18
105	Лифтовой холл	15.55
106	Лестничная клетка	14.38
107	Помещение охраны	6.70
108	Электрощитовая	12.32
109	Санузел	3.18
	ВСЕГО	78.80
	Магазин N 1	
110	Торговый зал	124.42
111	Тамбур	5.21
112	Тамбур	1.67
113	Административное помещение	18.74
114	Санузел	3.59
115	Мойка уборочного инвентаря	1.61
116	Коридор	7.32
117	Подсобное помещение	7.24
	ВСЕГО	169.80
	Магазин N 2	
118	Административное помещение	16.41
119	Тамбур	4.90
120	Торговый зал	53.26
121	Коридор	3.52
122	Санузел	3.58
123	Мойка уборочного инвентаря	1.61
126	Подсобное помещение	11.96
	ВСЕГО	95.24
	Офис N 1	
124	Тамбур	4.90
125	Лестничная клетка	13.29
	ВСЕГО	18.19

Согласовано

ЗО	Смирнова	03.11
СС	Чижик	08.11
ОВ	Гущин	08.11
АР	Шкребтанова	08.11

Инв. N подл. | Подп. и дата | Взам. инв. N

Изм.	Кол.уч.	Лист	N док.	Подпись	Дата
ГАП		Чирков			08,11
Гл.спец.		Курчавова			08,11
Проверил		Курчавова			08,11
Разработал		Демченко			08,11

АКБ. 120-03Б-ВК

Группа жилых домов со встроенно-пристроенными нежилыми помещениями на первых этажах в граеицах улиц 8 Марта-Юлиуса Фучика-Чайковского в Чкаловском районе г. Екатеринбурга

Пусковой комплекс 3.
Первый этап.
20-этажная секция

СТАДИЯ	ЛИСТ	ЛИСТОВ
Р	3	

План 1-го этажа

ЗАО КОРПОРАЦИЯ АТОМСТРОЙКОМПЛЕКС

Формат А2

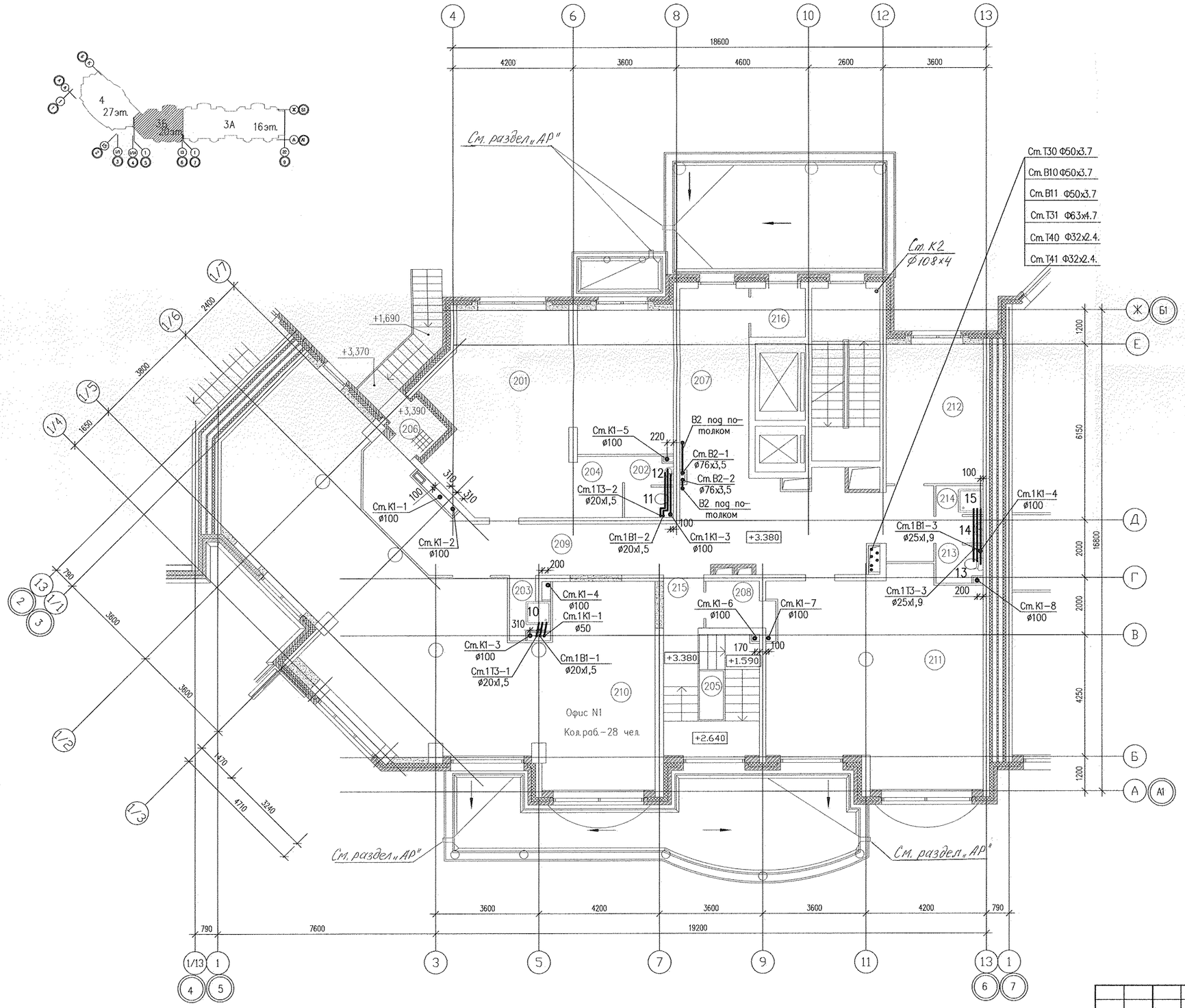

ЭКСПЛИКАЦИЯ ПОМЕЩЕНИЙ

Номер пом.	Наименование	площ. м.кв.
	Офис N 1	
201	Рабочее помещение	49.80
202	Санузел	3.27
203	Мойка уборочного инвентаря	2.32
204	Коридор	3.74
205	Лестничная клетка	12.02
206	Тамбур	1.83
207	Коридор	15.91
208	Помещение временного хранения люм. ламп	4.38
209	Коридор	49.25
210	Рабочее помещение	101.84
211	Рабочее помещение	50.75
212	Рабочее помещение	16.41
213	Санузел	3.63
214	Мойка уборочного инвентаря	1.61
215	Коридор	3.09
216	Подсобное помещение	3.18
	ВСЕГО	323.03
	Общедомовые помещения	
216	Лестничная клетка	14.37

Согласовано

ЭО	Смирнова	
СС	Чжиик	
ОВ	Гуляев	

АР	Шкребтанова	
Бухгалтерия		08.11

Взам. инв. N

Подп. и дата

Инв. N подл.

Изм.	Кол.уч.	Лист	N док.	Подпись	Дата
ГАП	Чирков				08,11
Гл.спец.	Курчавова				08,11
Проверил	Курчавова				08,11
Разработал	Демченко				08,11

АКБ. 120-035-ВК

Группа жилых домов со встроенно-пристроенными нежилыми помещениями на первых этажах в границах улиц 8 Марта-Юлиуса Фучика-Чайковского в Чкаловском районе г.Екатеринбурга

Пусковой комплекс 3.
Первый этап.
20-этажная секция

СТАДИЯ	ЛИСТ	ЛИСТОВ
Р	4	

План 2-го этажа

ЗАО КОРПОРАЦИЯ АТОМСТРОЙКОМПЛЕКС

Формат А2

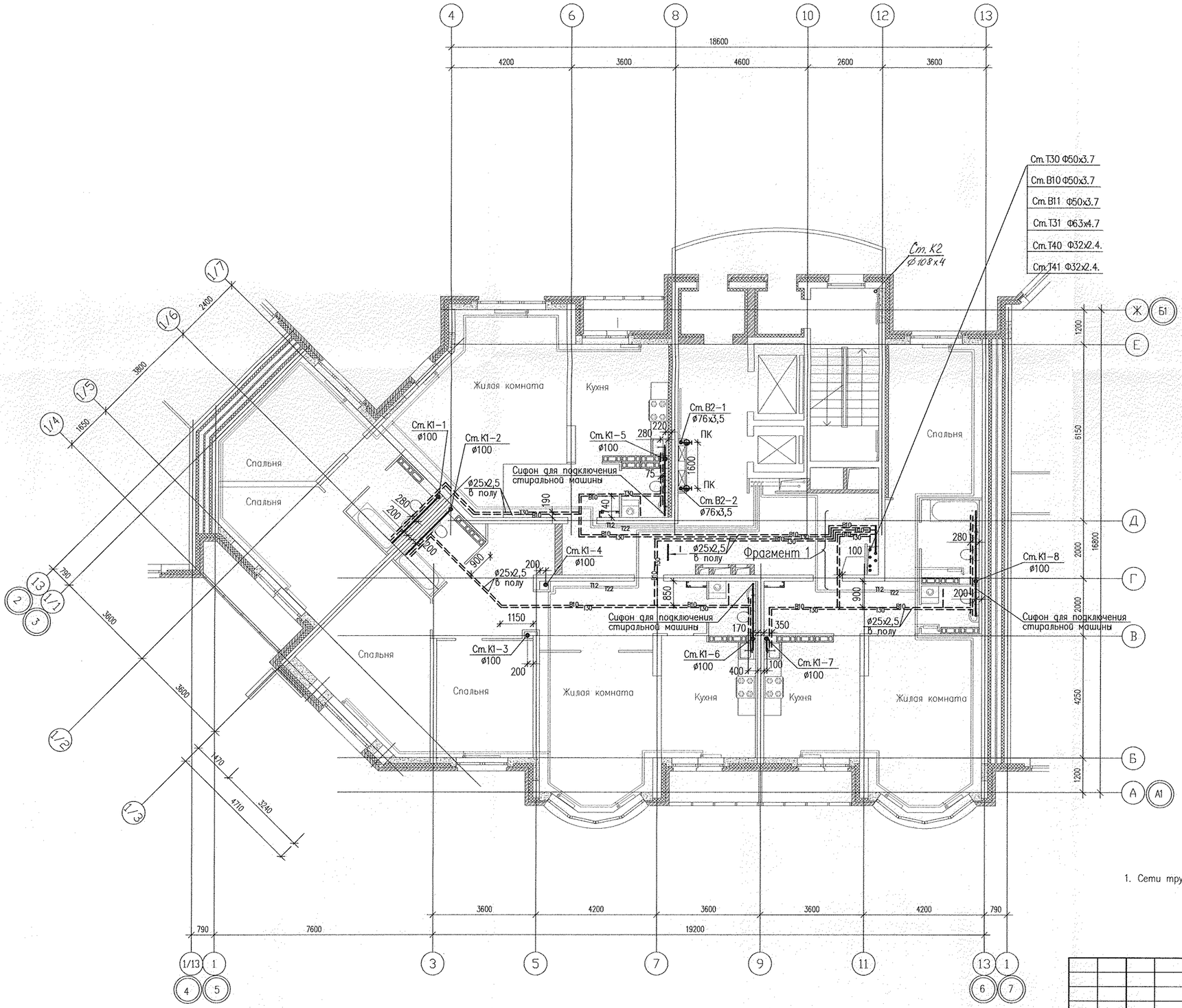

Фрагмент 1

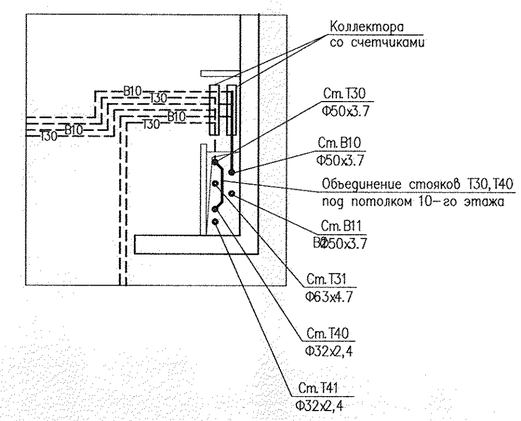

I-I

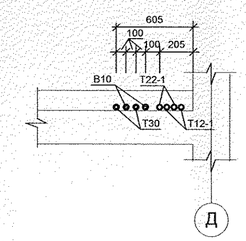

Примечание

1. Сети трубопроводов отопления Т12, Т22 в полу нанесены для сведения.

Изм.	Кол.уч.	Лист	N док.	Подпись	Дата
ГАП		Чирков			08,11
Гл.спец.		Курчавова			08,11
Проверил		Курчавова			08,11
Разработал		Демченко			08,11

АКБ. 120-03Б-ВК

Группа жилых домов со встроенно-пристроенными нежилыми помещениями на первых этажах в границах улиц 8 Марта-Юлиуса Фучика-Чайковского в Чкаловском районе г.Екатеринбурга

Пусковой комплекс 3.
Первый этап.
20-этажная секция

СТАДИЯ	ЛИСТ	ЛИСТОВ
Р	5	

План 3-10-го этажей

ЗАО КОРПОРАЦИЯ АТОМСТРОЙКОМПЛЕКС

Формат А2

Согласовано

ЭО	Смирнова		08.11
СС	Чижик		08.11
ОВ	Гущин		08.11
АР	Шкребтанова		08.11

Инв. N подл. | Подп. и дата | Взам. инв. N

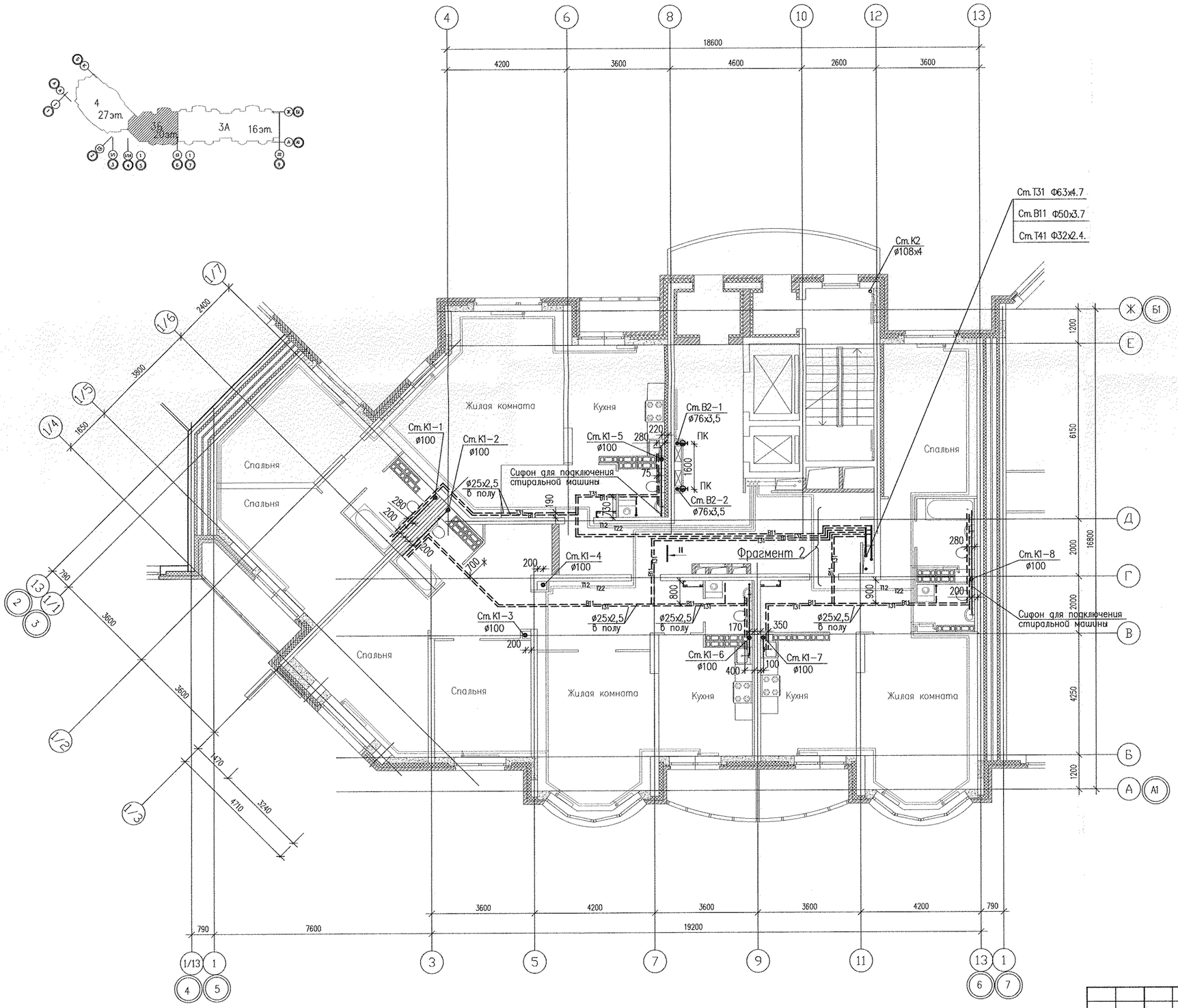

Фрагмент 2

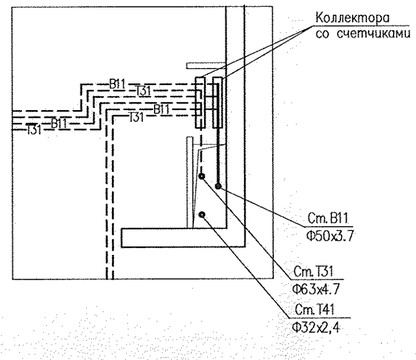

II-II

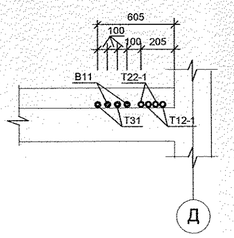

Примечание

1. Сети трубопроводов отопления Т12, Т22 в полу нанесены для сведения..

Изм.	Кол.уч.	Лист	N док	Подпись	Дата
ГАП		Чирков			08,11
Гл.спец.		Курчавова			08,11
Проверил		Курчавова			08,11
Разработал		Демченко			08,11

АКБ. 120-03Б-ВК

Группа жилых домов со встроенно-пристроенными нежилыми помещениями на первых этажах в границах улиц 8 Марта-Юлиуса Фучика-Чайковского в Чкаловском районе г.Екатеринбурга

Пусковой комплекс 3.
Первый этап.
20-этажная секция

СТАДИЯ	ЛИСТ	ЛИСТОВ
Р	6	

План 11-12-го этажей

ЗАО КОРПОРАЦИЯ АТОМСТРОЙКОМПЛЕКС

Согласовано
ЭО Смирнова
СС Чижик
ОВ Гутин
АР Шкребланова

Взам. инв. N
Подп. и дата
Инв. N подл.

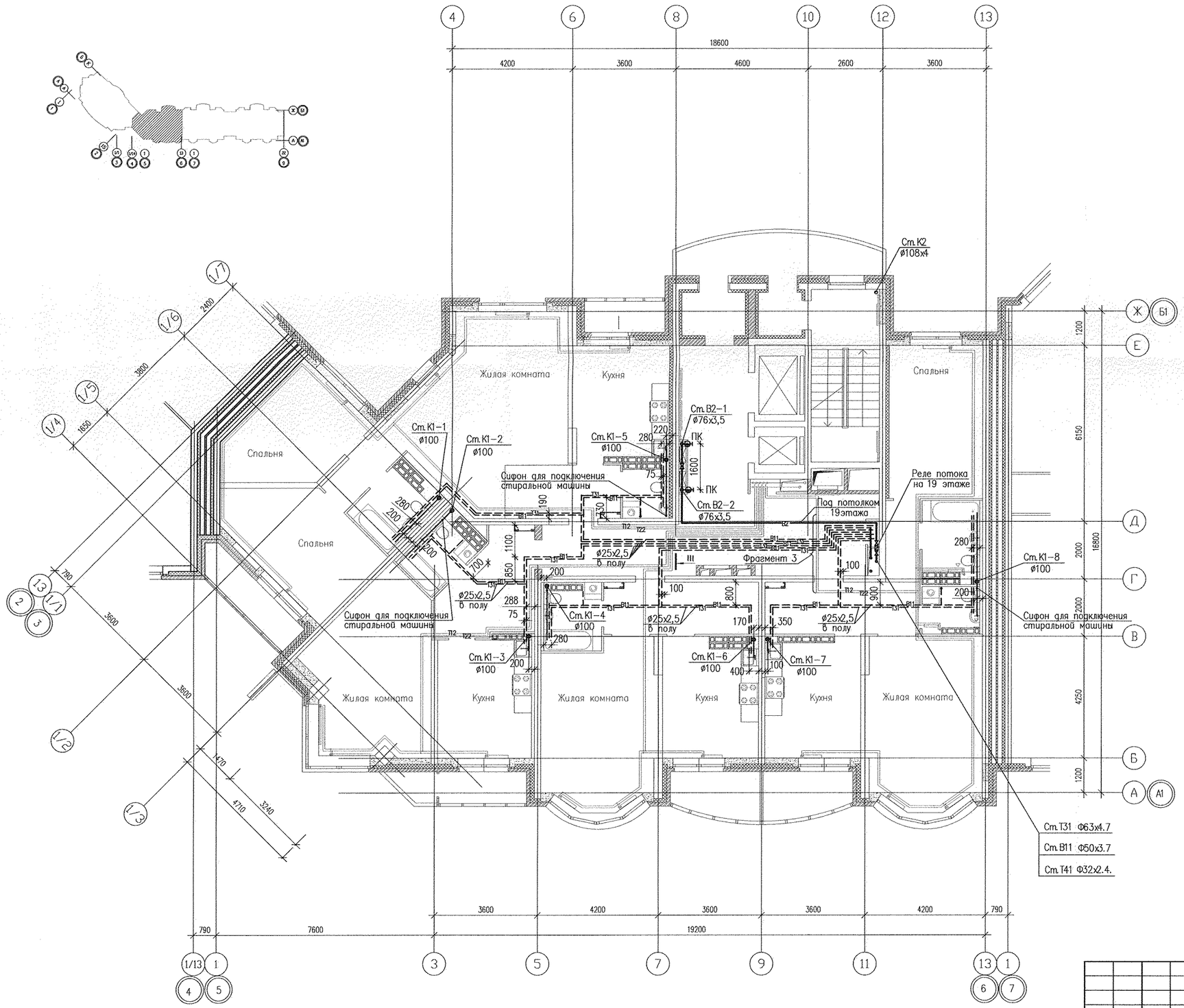

Фрагмент 3

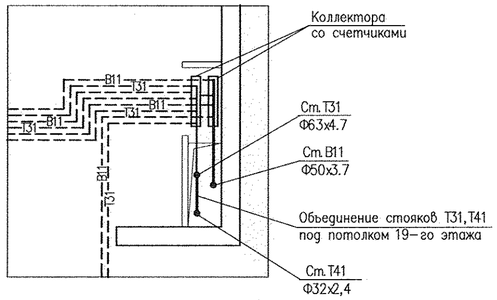

III-III

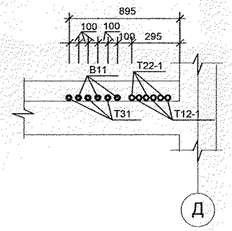

Примечание

1. Сети трубопроводов отопления Т12, Т22 в полу нанесены для сведения.

Согласовано			
ЭО	Смирнова		
СС	Чижик		
ОВ	Гущин		
АР	Шкребтанова		08.11

Взам. инв. N

Подп. и дата

Инв. N подл.

Изм.	Кол.уч.	Лист	N док.	Подпись	Дата
ГАП		Чирков			08,11
Гл.спец.		Курчавова			08,11
Проверил		Курчавова			08,11
Разработал		Демченко			08,11

АКБ. 120-03Б-ВК

Группа жилых домов со встроенно-пристроенными нежилыми помещениями на первых этажах в границах улиц 8 Марта-Юлиуса Фучика-Чайковского в Чкаловском районе г.Екатеринбурга

Пусковой комплекс 3.
Первый этап.
20-этажная секция

СТАДИЯ	ЛИСТ	ЛИСТОВ
Р	7	

План 13-19-го этажей

ЗАО КОРПОРАЦИЯ АТОМСТРОЙКОМПЛЕКС

Формат А2

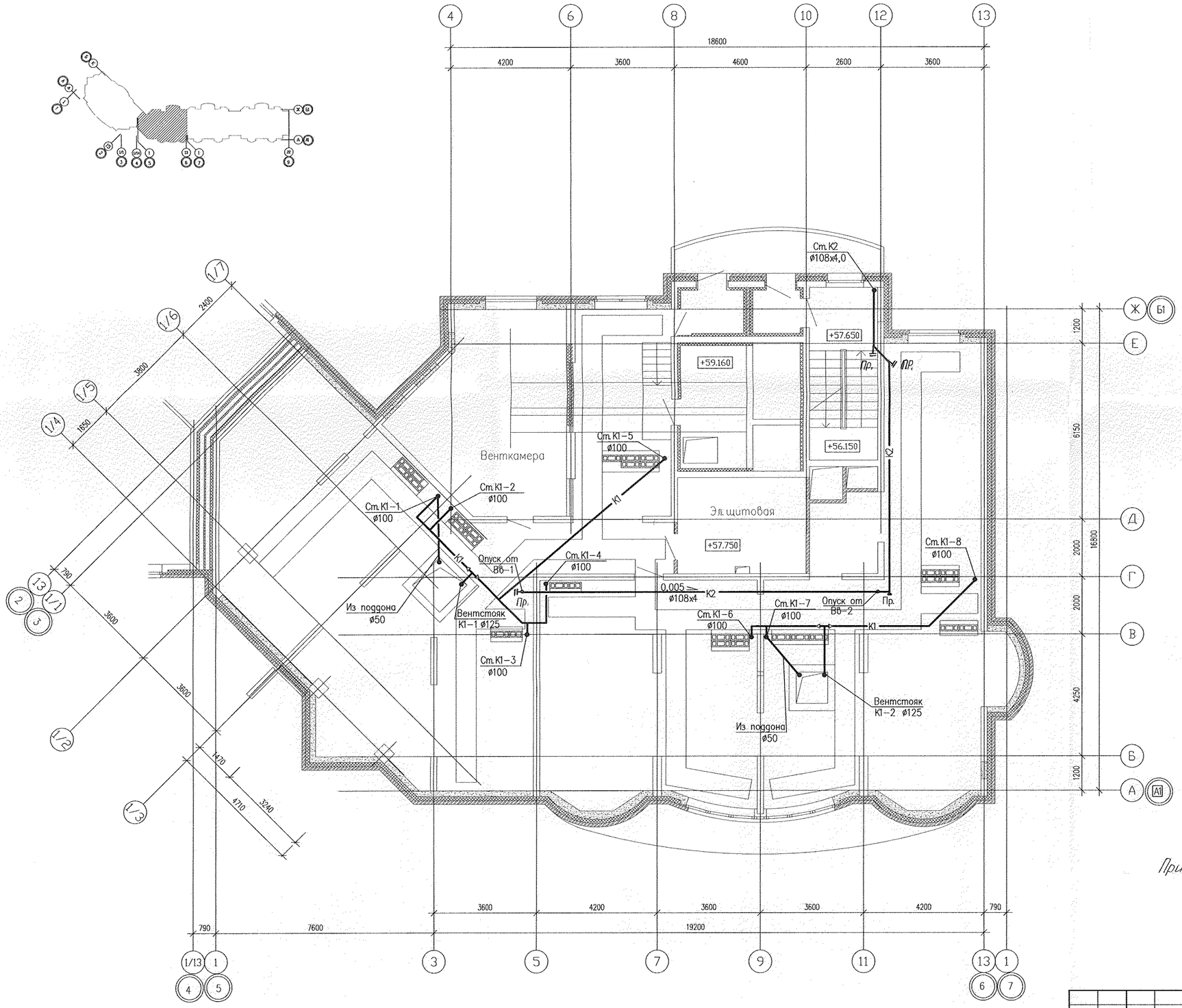

Примечание:

Привязки водосточных воронок см. разд. „АР"

Изм.	Кол.уч.	Лист	N док.	Подпись	Дата
ГАП		Чирков			08.11
Гл.спец.		Курчавова			08.11
Проверил		Курчавова			08.11
Разработал		Демченко			08.11

АКБ. 120-03Б-ВК

Группа жилых домов со встроенно-пристроенными нежилыми помещениями на первых этажах в границах улиц 8 Марта-Юлиуса Фучика-Чайковского в Чкаловском районе г.Екатеринбурга

Пусковой комплекс 3.
Первый этап.
20-этажная секция

СТАДИЯ	ЛИСТ	ЛИСТОВ
Р	8	

План чердака

ЗАО КОРПОРАЦИЯ АТОМСТРОЙКОМПЛЕКС

Согласовано

ЭО	Смирнова	
СС	Чижик	
ОВ	Гущин	

АР	Шкребтанова	
	Бит.уч.	08.11
		08.11

Взам. инв. N

Подп. и дата

Инв. N подл.

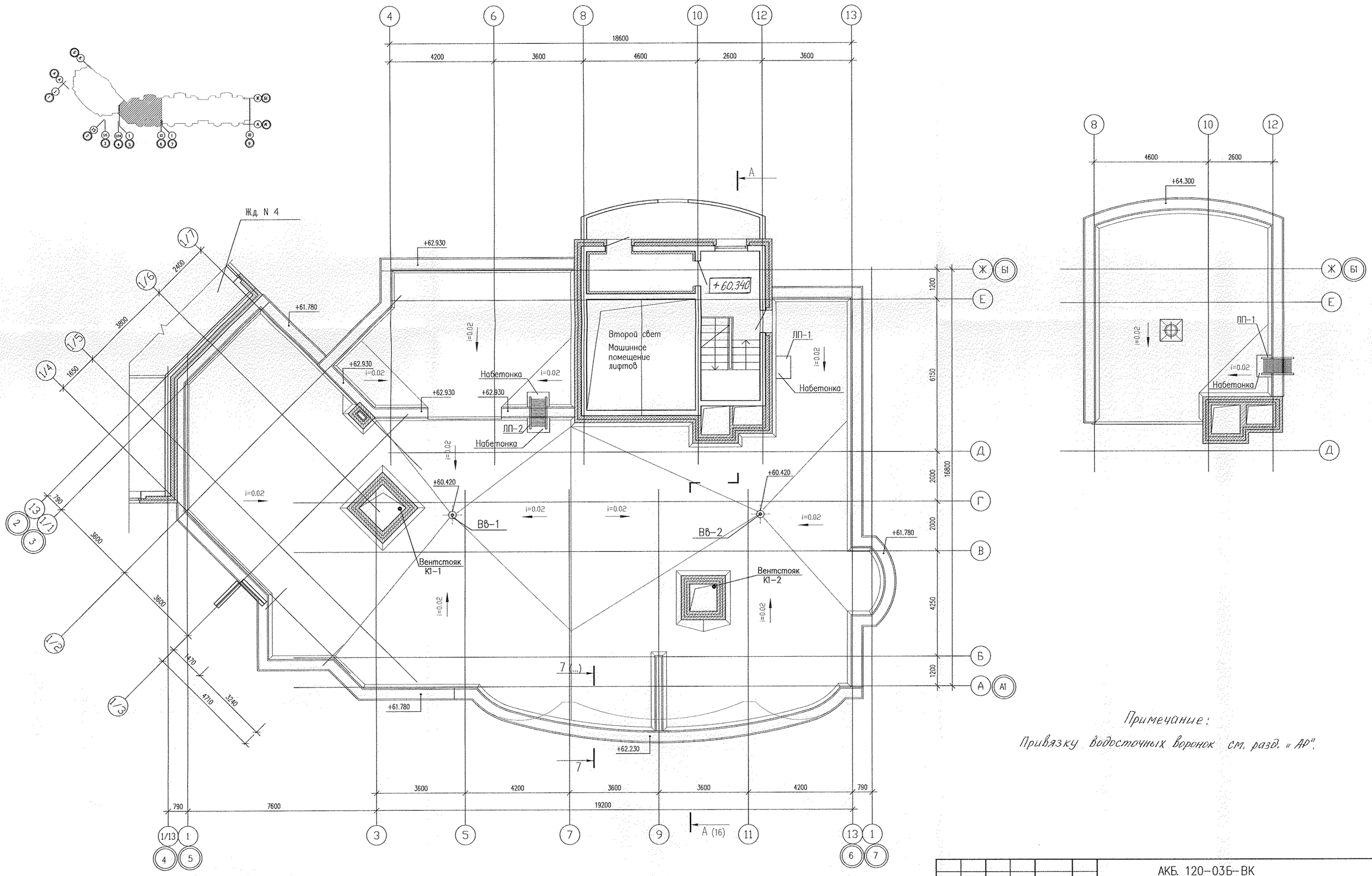

Примечание:

Привязку водосточных воронок см. разд. «АР».

Изм.	Кол.уч.	Лист	N док.	Подпись	Дата	АКБ. 120-03Б-ВК
						Группа жилых домов со встроенно-пристроенными нежилыми помещениями на первых этажах в границах улиц 8 Марта–Юлиуса Фучика–Чайковского в Чкаловском районе г.Екатеринбурга
ГАП	Чирков				08.11	Пусковой комплекс 3. Первый этап. 20-этажная секция
Гл.спец.	Курчавова				08.11	
Проверил	Курчавова				08.11	План кровли
Разработал	Демченко				08.11	

СТАДИЯ	ЛИСТ	ЛИСТОВ
Р	9	

ЗАО КОРПОРАЦИЯ АТОМСТРОЙКОМПЛЕКС

Согласовано

ЭО	Смирнова	08.11
СС	Чижик	08.11
ОВ	Гущин	08.11

АР	Шкребтанова	08.11

Инв. N подл. | Подп. и дата | Взам. инв. N

План насосной станции М1:50

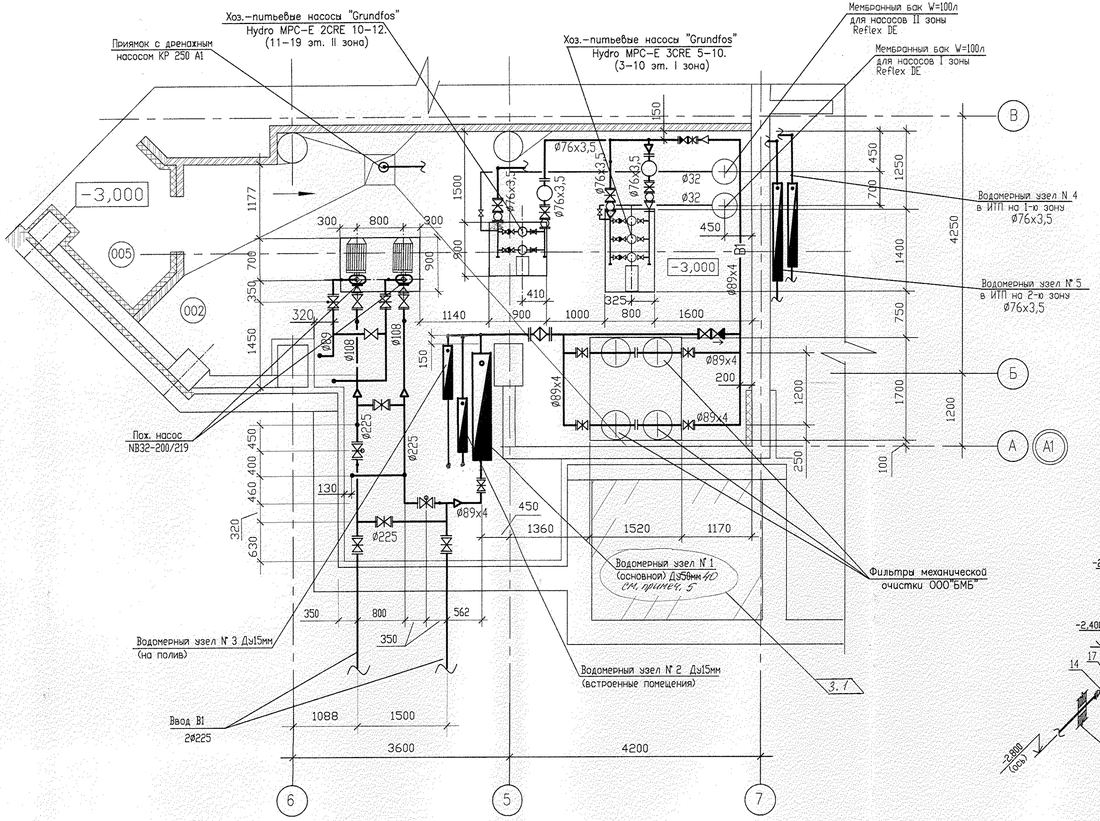

Схема трубопроводов

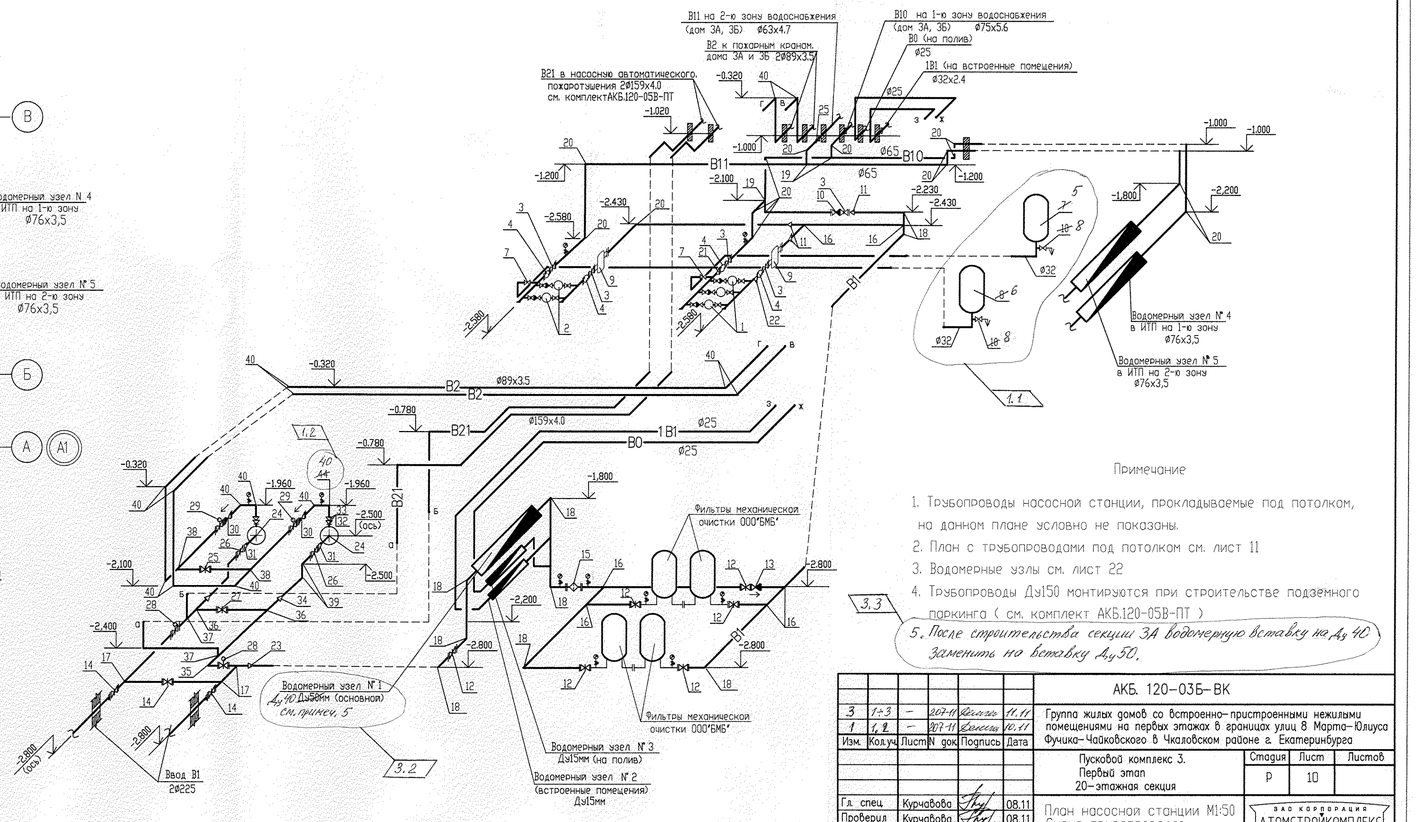

Примечание

1. Трубопроводы насосной станции, прокладываемые под потолком, на данном плане условно не показаны.
2. План с трубопроводами под потолком см. лист 11
3. Водомерные узлы см. лист 22
4. Трубопроводы Ду150 монтируются при строительстве подземного паркинга (см. комплект АКБ.120-05В-ПТ)

3.3

5. После строительства секции 3А водомерную вставку на Ду 40 заменить на вставку Ду 50.

						АКБ. 120-03Б-ВК
3	1÷3	–	207-11		11.11	Группа жилых домов со встроенно-пристроенными нежилыми помещениями на первых этажах в границах улиц 8 Марта–Юлиуса Фучика–Чайковского в Чкаловском районе г. Екатеринбурга
1	1, 2	–	207-11		10.11	
Изм.	Кол.уч.	Лист	N док.	Подпись	Дата	
						Пусковой комплекс 3. Первый этап 20-этажная секция
Гл. спец.		Курчавова			08.11	План насосной станции М1:50 Схема трубопроводов
Проверил		Курчавова			08.11	
Разработал		Демченко			08.11	

Стадия	Лист	Листов
Р	10	

ЗАО КОРПОРАЦИЯ АТОМСТРОЙКОМПЛЕКС

формат А4х4

СОГЛАСОВАНО

Взам. инв.№ | Подпись и дата | Инв.№ подл.

План насосной станции М1:50

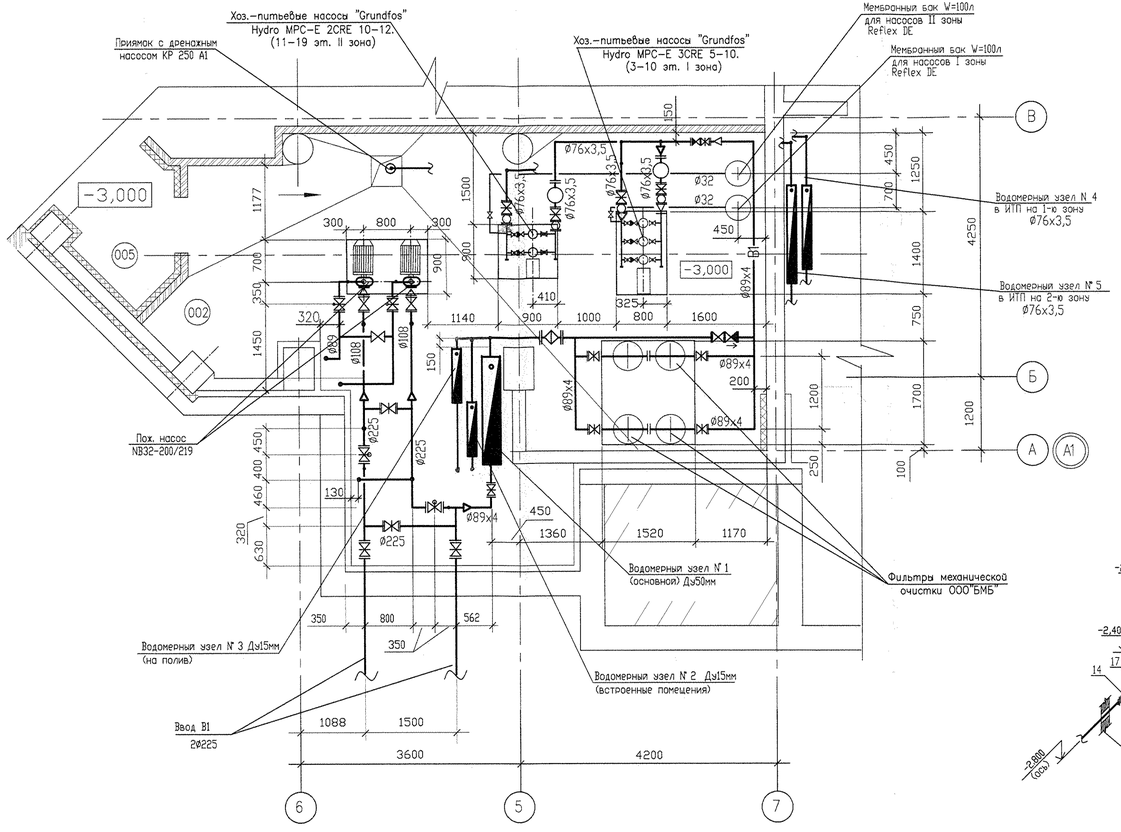

Схема трубопроводов

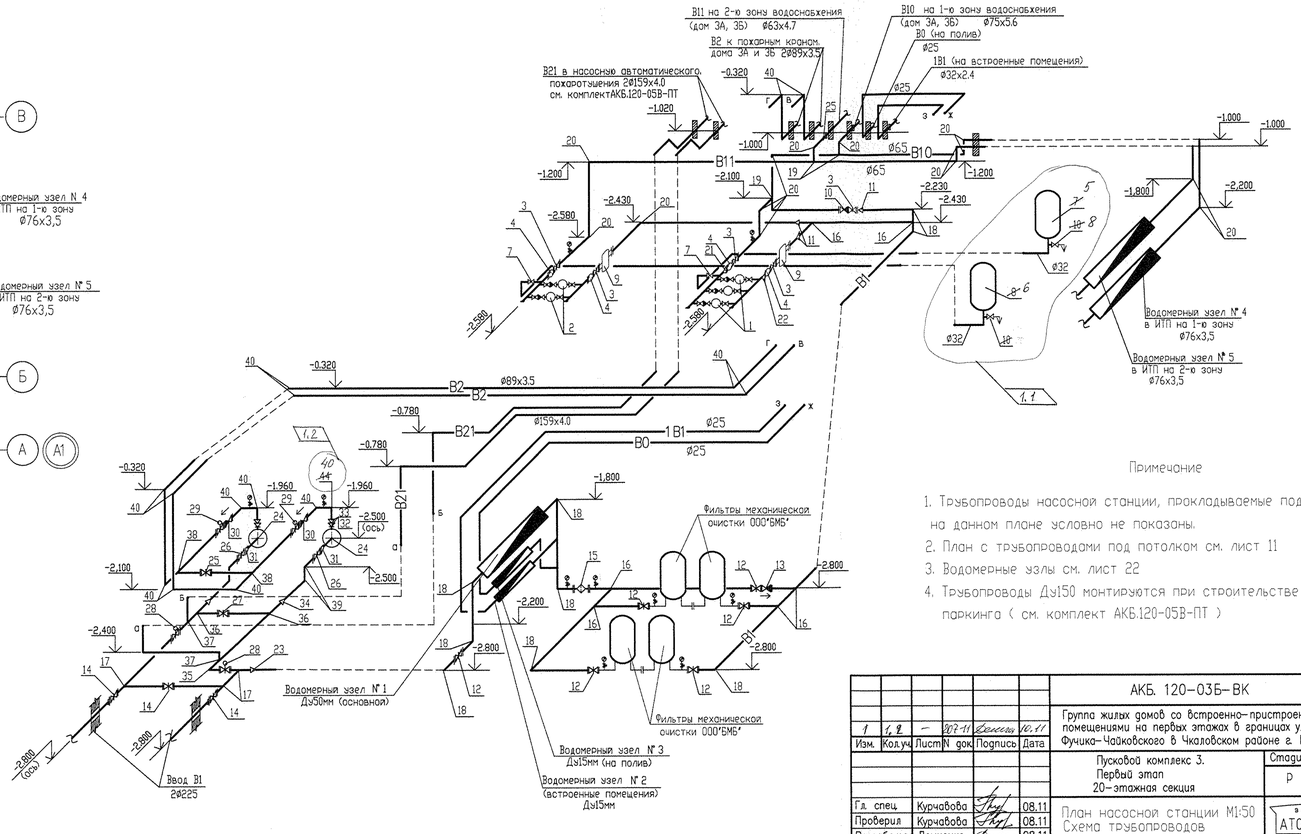

Примечание

1. Трубопроводы насосной станции, прокладываемые под потолком, на данном плане условно не показаны.
2. План с трубопроводами под потолком см. лист 11
3. Водомерные узлы см. лист 22
4. Трубопроводы Ду150 монтируются при строительстве подземного паркинга (см. комплект АКБ.120-05В-ПТ)

						АКБ. 120-03Б-ВК			
1	1, 2	–	207-11		10.11	Группа жилых домов со встроенно-пристроенными нежилыми помещениями на первых этажах в границах улиц 8 Марта-Юлиуса Фучика-Чайковского в Чкаловском районе г. Екатеринбурга			
Изм.	Кол.уч.	Лист	N док.	Подпись	Дата	Пусковой комплекс 3. Первый этап 20-этажная секция	Стадия	Лист	Листов
							Р	10	
Гл. спец.		Курчавова			08.11	План насосной станции М1:50 Схема трубопроводов	ЗАО КОРПОРАЦИЯ АТОМСТРОЙКОМПЛЕКС		
Проверил		Курчавова			08.11				
Разработал		Демченко			08.11				

формат А4х4

СОГЛАСОВАНО

Взам. инв.N | Подпись и дата | Инв.N подл.

План насосной станции М1:50

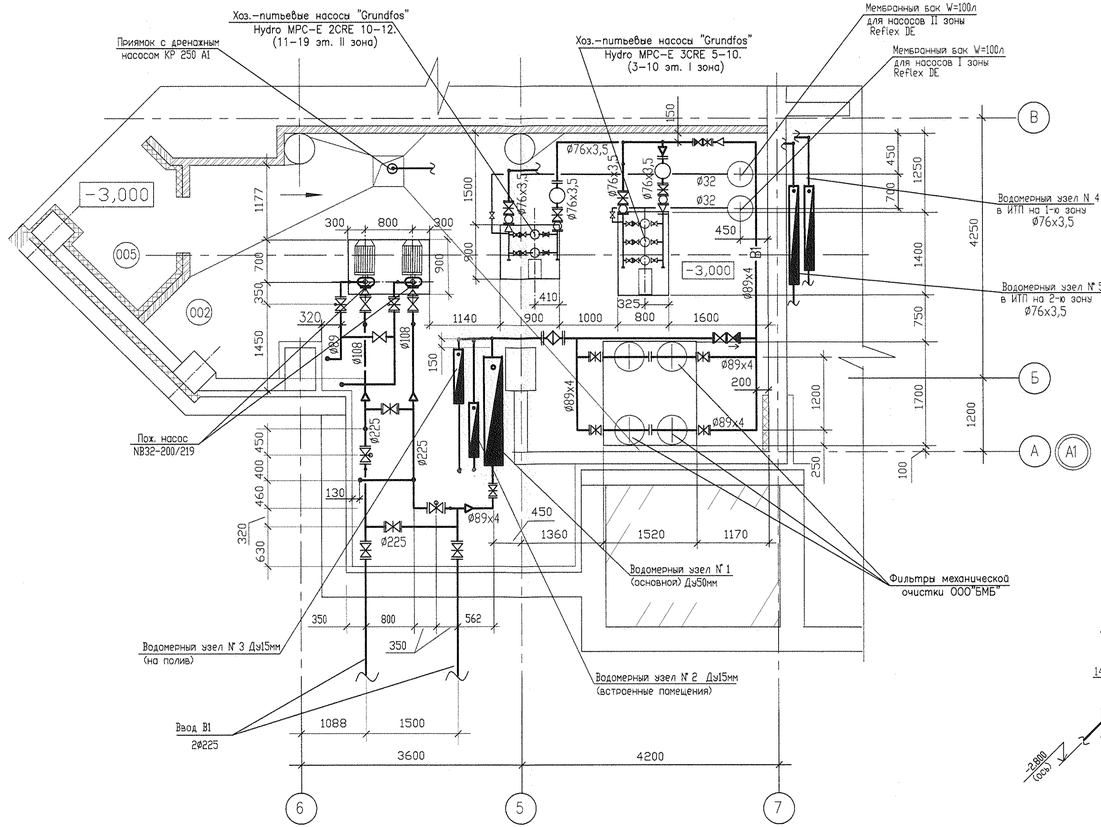

Схема трубопроводов

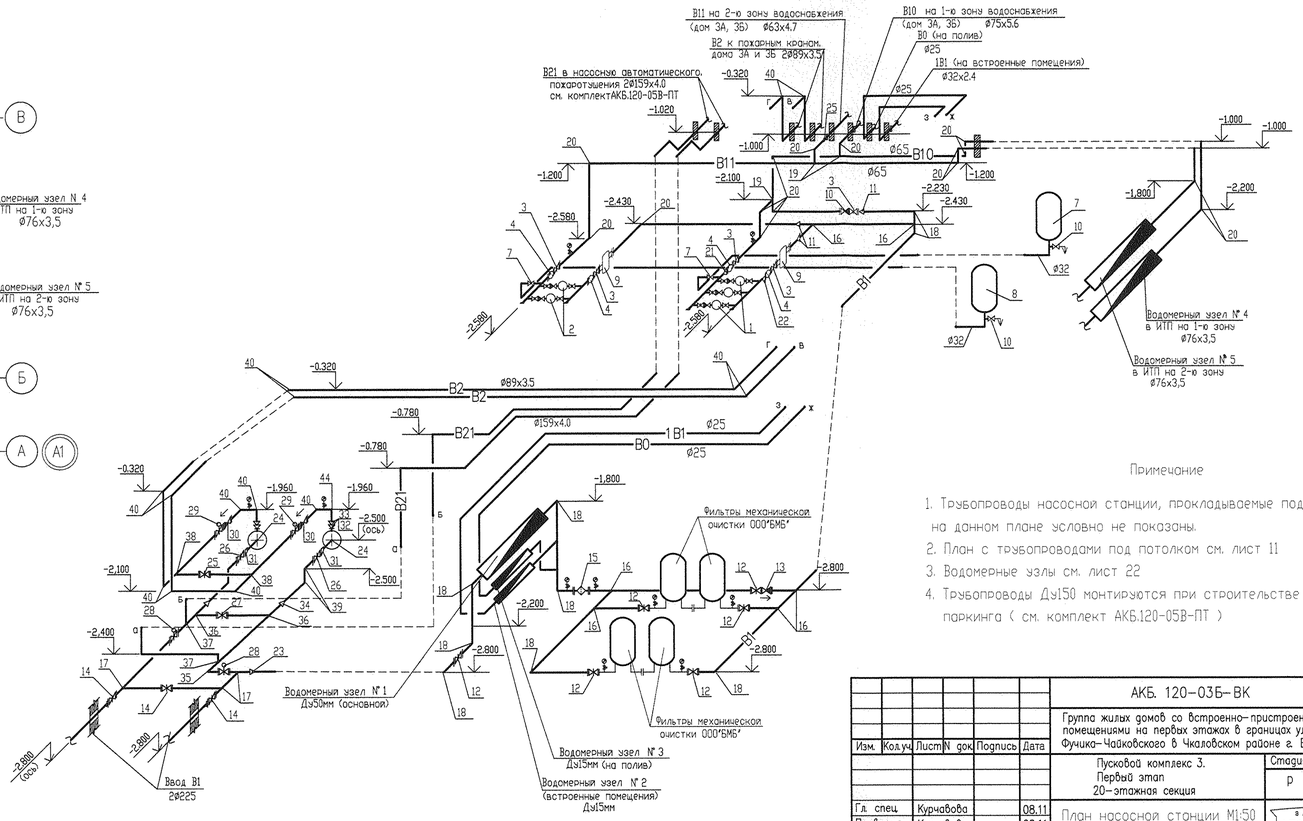

Примечание

1. Трубопроводы насосной станции, прокладываемые под потолком, на данном плане условно не показаны.
2. План с трубопроводами под потолком см. лист 11
3. Водомерные узлы см. лист 22
4. Трубопроводы Ду150 монтируются при строительстве подземного паркинга (см. комплект АКБ.120-05В-ПТ)

Изм.	Кол.уч.	Лист	N док.	Подпись	Дата
Гл. спец.	Курчавова				08.11
Проверил	Курчавова				08.11
Разработал	Демченко				08.11

АКБ. 120-03Б-ВК

Группа жилых домов со встроенно-пристроенными нежилыми помещениями на первых этажах в границах улиц 8 Марта-Юлиуса Фучика-Чайковского в Чкаловском районе г. Екатеринбурга

Пусковой комплекс 3.
Первый этап
20-этажная секция

Стадия	Лист	Листов
Р	10	

План насосной станции М1:50
Схема трубопроводов

ВАО КОРПОРАЦИЯ АТОМСТРОЙКОМПЛЕКС

формат А4х4

СОГЛАСОВАНО

Взам. инв.N | Подпись и дата | Инв.N подл.

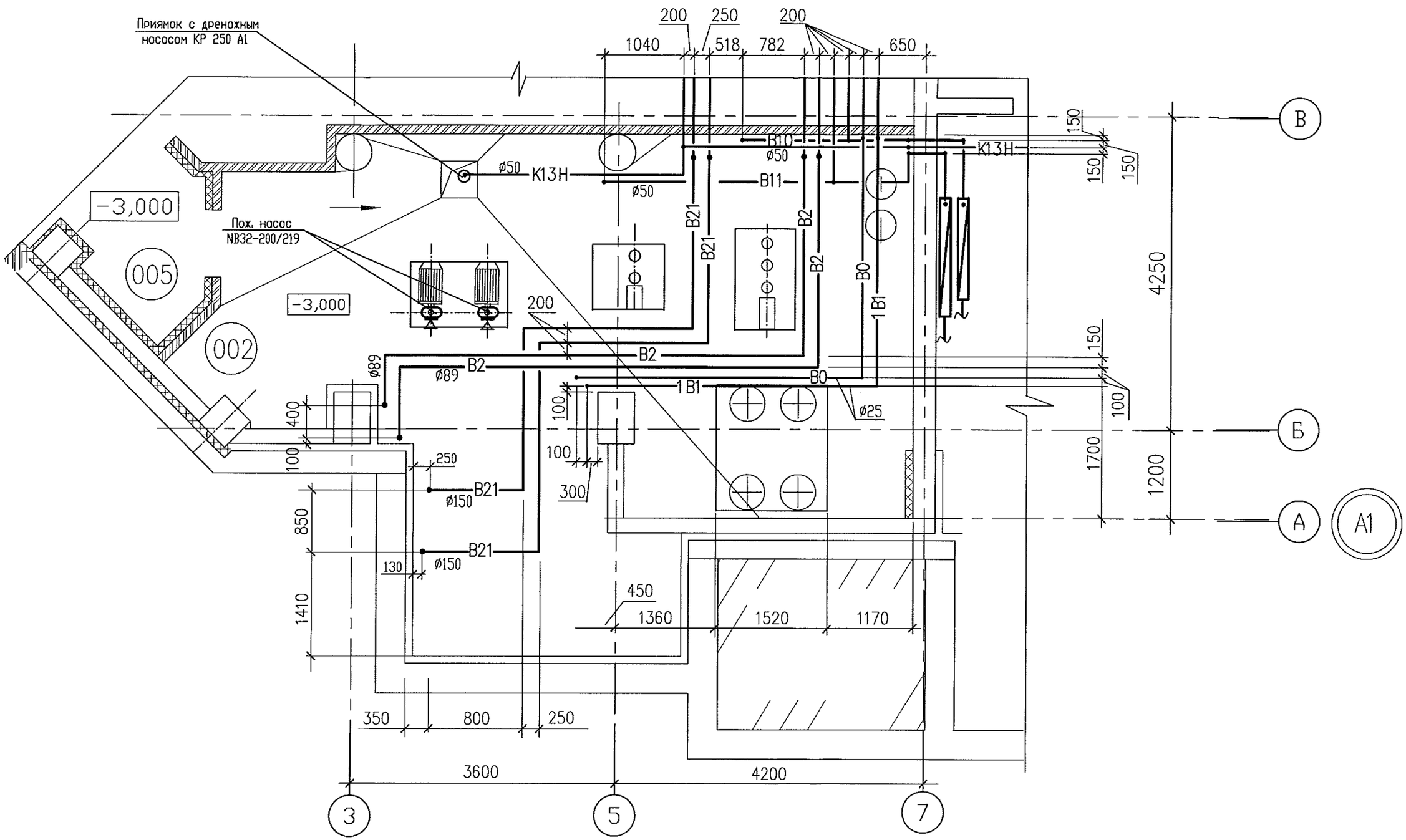

СОГЛАСОВАНО

Взам. инв.N

Подпись и дата

Инв.N подл.

Изм.	Кол.уч.	Лист	N док.	Подпись	Дата
Проверил		Курчавова			08.11
Разработал		Демченко			08.11

АКБ. 120-03Б-ВК

Группа жилых домов со встроенно-пристроенными нежилыми помещениями на первых этажах в границах улиц 8 Марта-Юлиуса Фучика-Чайковского в Чкаловском районе г. Екатеринбурга

Пусковой комплекс 3.
Первый этап
20-этажная секция

СТАДИЯ	ЛИСТ	ЛИСТОВ
Р	11	

план трубопроводов насосной станции, проходящих под потолком. М 1:50

ЗАО КОРПОРАЦИЯ АТОМСТРОЙКОМПЛЕКС

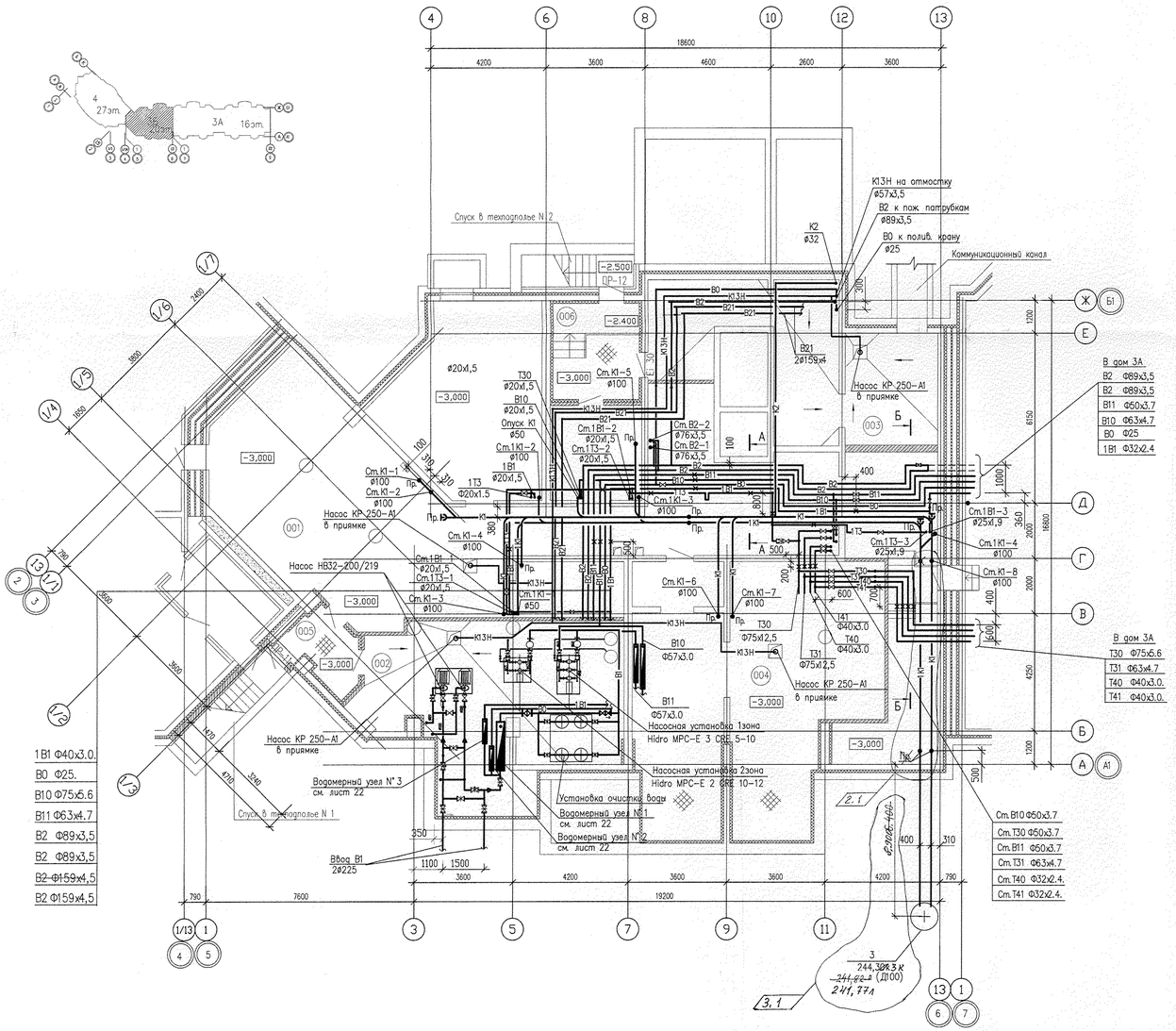

ЭКСПЛИКАЦИЯ ПОМЕЩЕНИЙ		
Поз.	Наименование	площ.м.кв.
001	Помещения техподполья	186.11
002	Насосная	51.40
003	Насосная станция пожаротушения	43.80
004	ИТП	78.75
005	Тамбур	5.21
006	Тамбур	10.99
	ВСЕГО	376.26

Таблица максимальных расстояний между опорами

Наружный диаметр трубы ХПВХ, мм	Расстояние между опорами при температуре трубопровода, °С	
	20	60
20	850	700
32	1000	850
40	1100	950
50	1250	1050
63	1400	1200
75	1520	1250

А–А

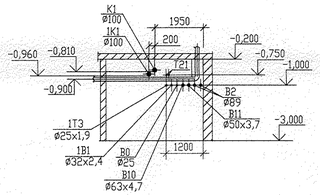

Б–Б

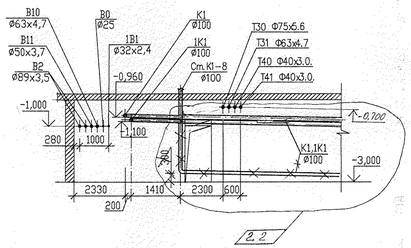

Условные обозначения

- В0 — *Хоз-питьевой водопровод на полив*
- 1В1 — *Хоз-питьевой водопровод на встроенные помещения*
- В10 — *Хоз-питьевой водопровод I зоны водоснабжения (3-10 этаж)*
- В11 — *Хоз-питьевой водопровод II зоны водоснабжения (11-19 этаж)*
- В21 — *Противопожарный водопровод автоматического пожаротушения (паровая)*
- Т30 — *Подающий трубопровод горячей воды I зоны водоснабжения (3-10 этаж)*
- Т40 — *Обратный трубопровод горячей воды I зоны водоснабжения (11-19 этаж)*
- Т31 — *Подающий трубопровод горячей воды II зоны водоснабжения (3-10 этаж)*
- Т41 — *Обратный трубопровод горячей воды II зоны водоснабжения (11-19 этаж)*
- В2 — *Противопожарный водопровод*
- К1 — *Бытовая канализация*
- 1К1 — *Бытовая канализация магазина*
- К2 — *Водосток*
- К13Н — *Канализация случайных стоков*
- × — *неподвижная опора*

Примечание

1. Расположение оборудования и трубопроводов в насосной станции (пом. 002) см. лист 10,11.
2. Компенсаторы устанавливаются на трубопроводе посередине между неподвижными опорами.
3. Запорная и водоразборная арматура крепится неподвижно к строительным конструкциям.
4. Конструкция неподвижных опор приведена на листе 18,19.
5. Конструкция скользящей опоры должна обеспечивать перемещение трубы в осевом направлении.
6. Расстояние от неподвижных опор до осей тройников должно быть не меньше шести диаметров трубопровода.

Согласовано
ЗО: Смирнова
СС: Чижик
ОВ: Гущин

Взам. инв. N
Подп. и дата
Инв. N подл.

Изм.	Кол.уч.	Лист	N док.	Подпись	Дата
3	1	–	207-11		11.11
2	1,2	–	207-11		10.11

АКБ. 120-03Б-ВК

Группа жилых домов со встроенно-пристроенными нежилыми помещениями на первых этажах в кварталах улиц 8 Марта–Юлиуса Фучика–Чайковского в Чкаловском районе г.Екатеринбурга

Пусковой комплекс 3.
Первый этап.
20-этажная секция

Стадия	Лист	Листов
Р	2	

ГАП	Чирков		08.11
Гл.спец.	Курчавова		08.11
Проверил	Курчавова		08.11
Разработал	Демченко		08.11

План техподполья на отм.-3,000

ЗАО КОРПОРАЦИЯ АТОМСТРОЙКОМПЛЕКС

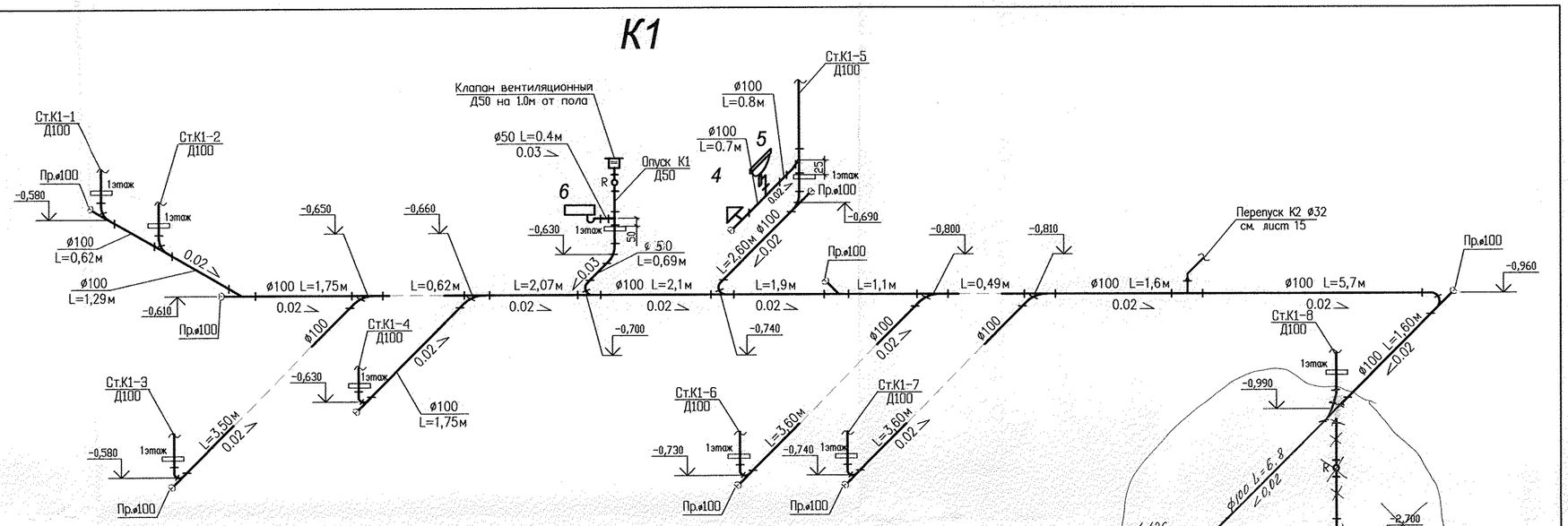

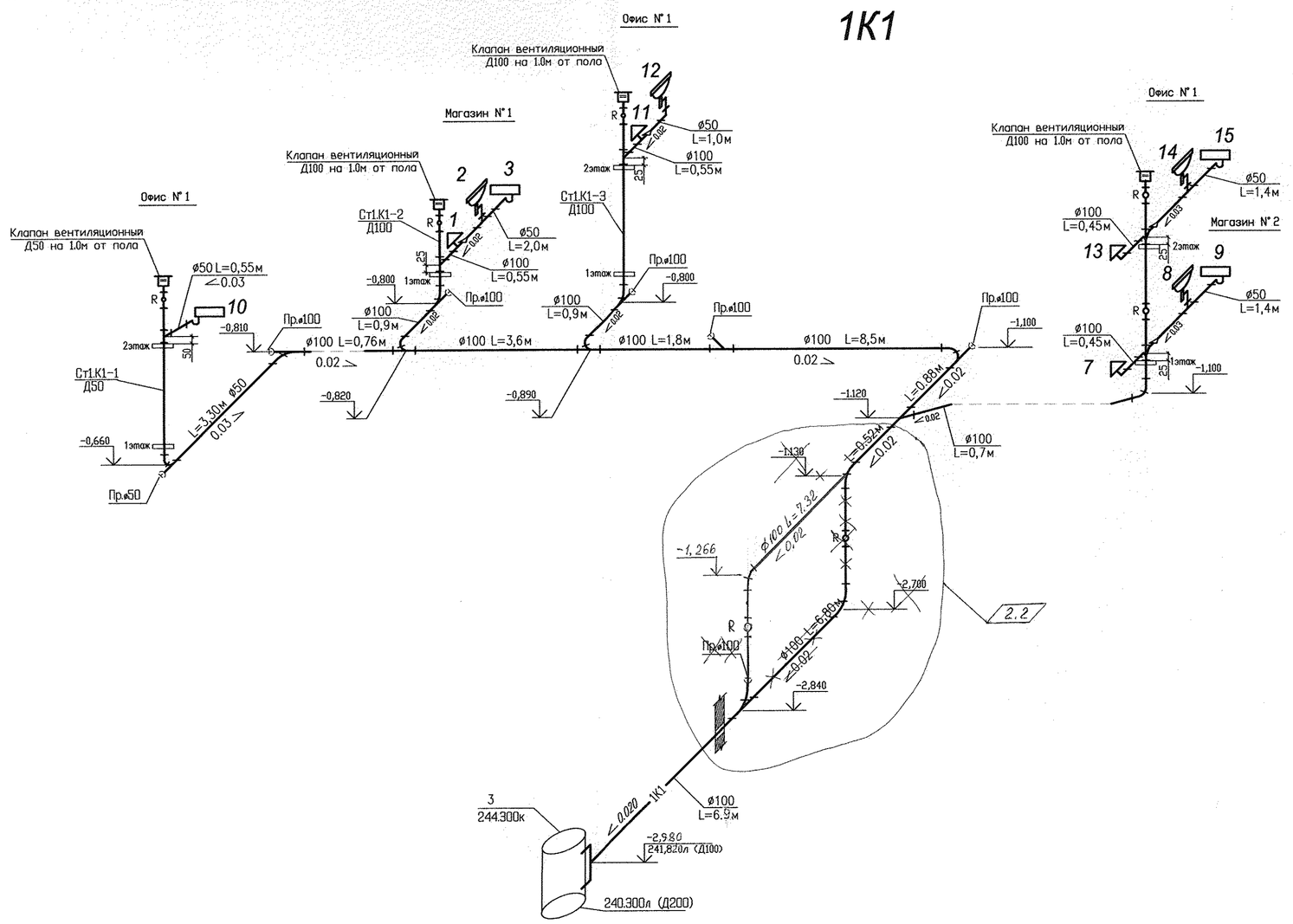

Примечание:

1. Продольные профили от прочистки до первого колодца приведены в разделе НВК. См. АКБ.121-00-НВК.
2. За относительную отметку 0,000 принят уровень верха монолитной конструкции перекрытия 1 этажа жилого дома соответсвующий абсолютной отметке 244,80.

2	1, 2	–	207-11	Демченко	10.11	АКБ. 120-03Б-ВК
Изм.	Кол.уч.	Лист	N док	Подпись	Дата	Группа жилых домов со встроенно-пристроенными нежилыми помещениями на первых этажах в границах улиц 8 Марта–Юлиуса Фучика–Чайковского в Чкаловском районе г.Екатеринбурга
						Пусковой комплекс 3. Первый этап. 20-этажная секция
Гл.спец.	Курчавова				08,11	Схема К1,1К1 ниже отм.0.000
Проверил	Курчавова				08,11	
Разработал	Демченко				08,11	

СТАДИЯ	ЛИСТ	ЛИСТОВ
Р	12	

ЗАО КОРПОРАЦИЯ АТОМСТРОЙКОМПЛЕКС

Формат А2

СОГЛАСОВАНО

Взам. инв.N

Подпись и дата

Инв.N подл.

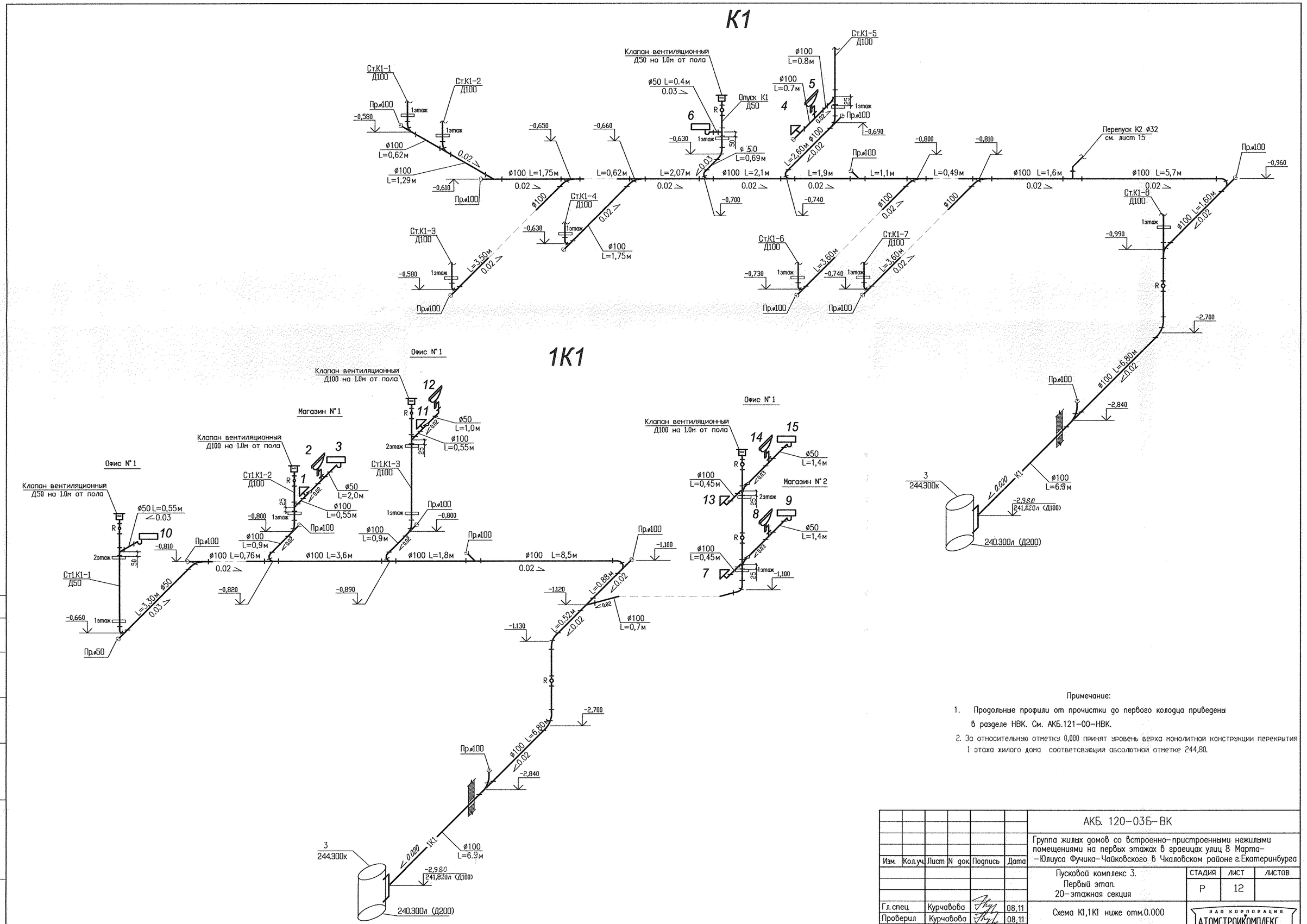

Примечание:

1. Продольные профили от прочистки до первого колодца приведены в разделе НВК. См. АКБ.121-00-НВК.
2. За относительную отметку 0,000 принят уровень верха монолитной конструкции перекрытия 1 этажа жилого дома соответсвующий абсолютной отметке 244,80.

Изм.	Кол.уч.	Лист	N док.	Подпись	Дата	АКБ. 120-03Б-ВК
						Группа жилых домов со встроенно-пристроенными нежилыми помещениями на первых этажах в границах улиц 8 Марта-Юлиуса Фучика-Чайковского в Чкаловском районе г.Екатеринбурга
						Пусковой комплекс 3. Первый этап. 20-этажная секция
Гл.спец.		Курчавова			08,11	Схема К1,1К1 ниже отм.0.000
Проверил		Курчавова			08,11	
Разработал		Демченко			08,11	

Стадия	Лист	Листов
Р	12	

ЗАО КОРПОРАЦИЯ АТОМСТРОЙКОМПЛЕКС

Формат А2

СОГЛАСОВАНО

Взам. инв.N

Подпись и дата

Инв.N подл.

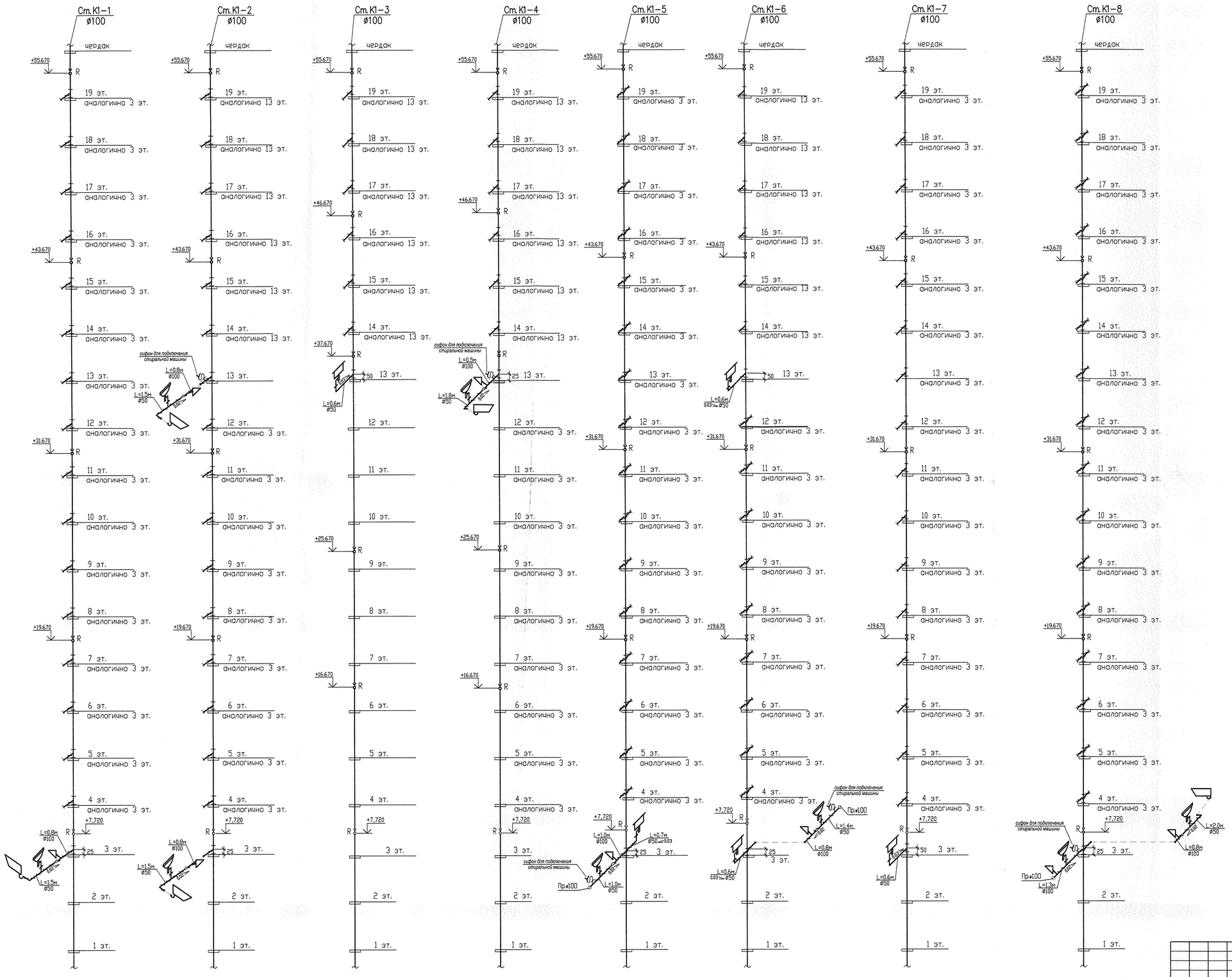

Изм.	Кол.уч.	Лист	N док.	Подпись	Дата	АКБ. 120-03Б-ВК
						Группа жилых домов со встроенно-пристроенными нежилыми помещениями на первых этажах в границах улиц 8 Марта-Юлиуса Фучика-Чайковского в Чкаловском районе г.Екатеринбурга
						Пусковой комплекс 3. Первый этап. 20-этажная секция
Гл.спец		Курчавова			08.11	Схема стояков К1
Проверил		Курчавова			08.11	
Разработал		Демченко			08.11	

СТАДИЯ	ЛИСТ	ЛИСТОВ
Р	13	

ЗАО КОРПОРАЦИЯ АТОМСТРОЙКОМПЛЕКС

Формат А1

СОГЛАСОВАНО

КЖ | ОВ | ВК

Взам. инв.N | Подпись и дата | Инв.N подл.

К1

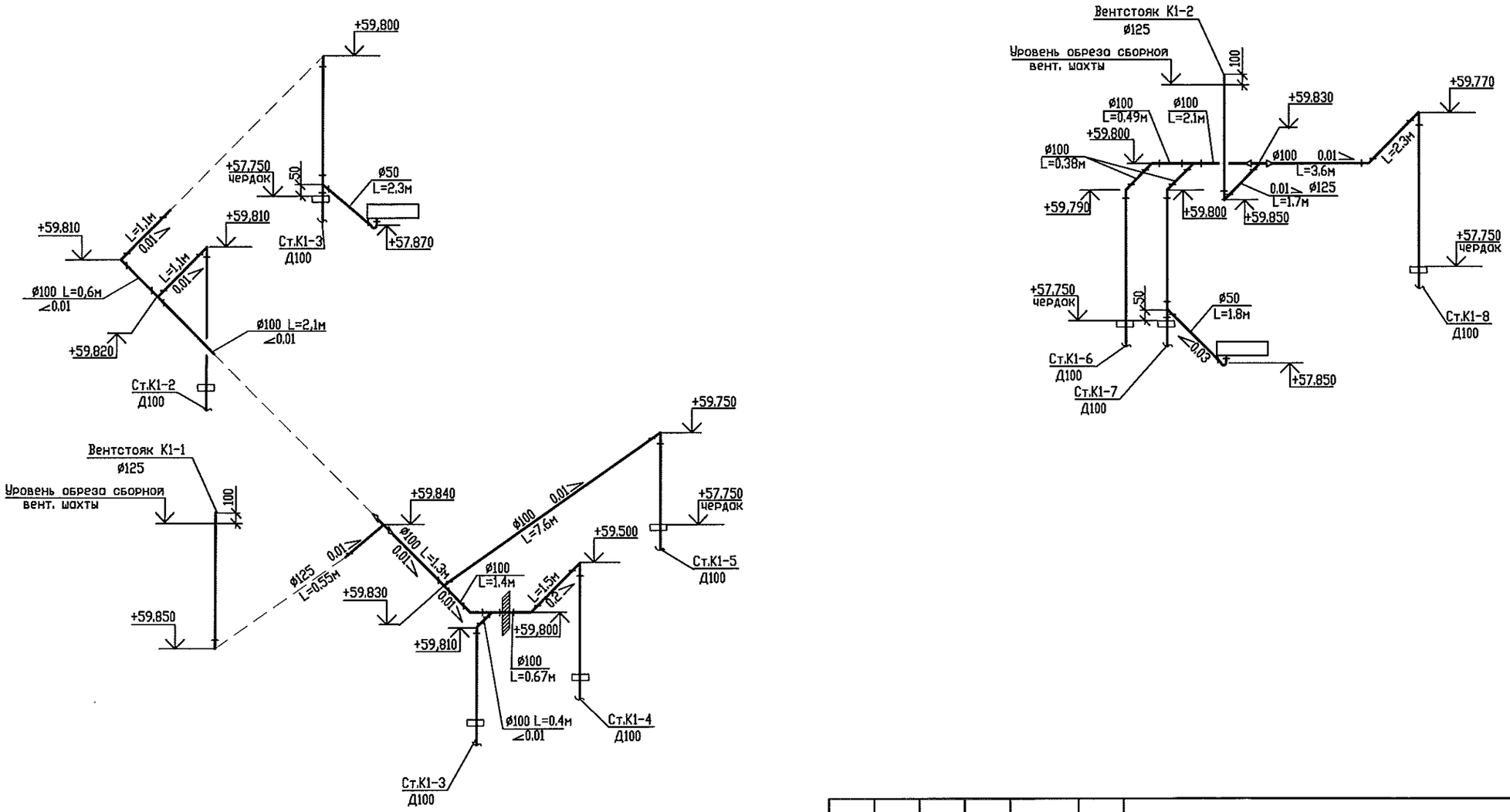

СОГЛАСОВАНО

ИНВ. N ПОДЛ.	ПОДПИСЬ И ДАТА	ВЗАМ. ИНВ. N

ИЗМ.	КОЛ.УЧ	ЛИСТ	N ДОК.	ПОДПИСЬ	ДАТА
Гл. спец.		Курчавова			08,11
Проверил		Курчавова			08,11
Разработал		Демченко			08,11

АКБ. 120-03Б-ВК

Группа жилых домов со встроенно-пристроенными нежилыми помещениями на первых этажах в границах улиц 8 Марта-Юлиуса Фучика-Чайковского в Чкаловском районе

Пусковой комплекс 3.
Первый этап
20-этажная секция

СТАДИЯ	ЛИСТ	ЛИСТОВ
Р	14	

Схема К1 по чердаку

ЗАО КОРПОРАЦИЯ АТОМСТРОЙКОМПЛЕКС

КОПИРОВАЛ

Формат А3

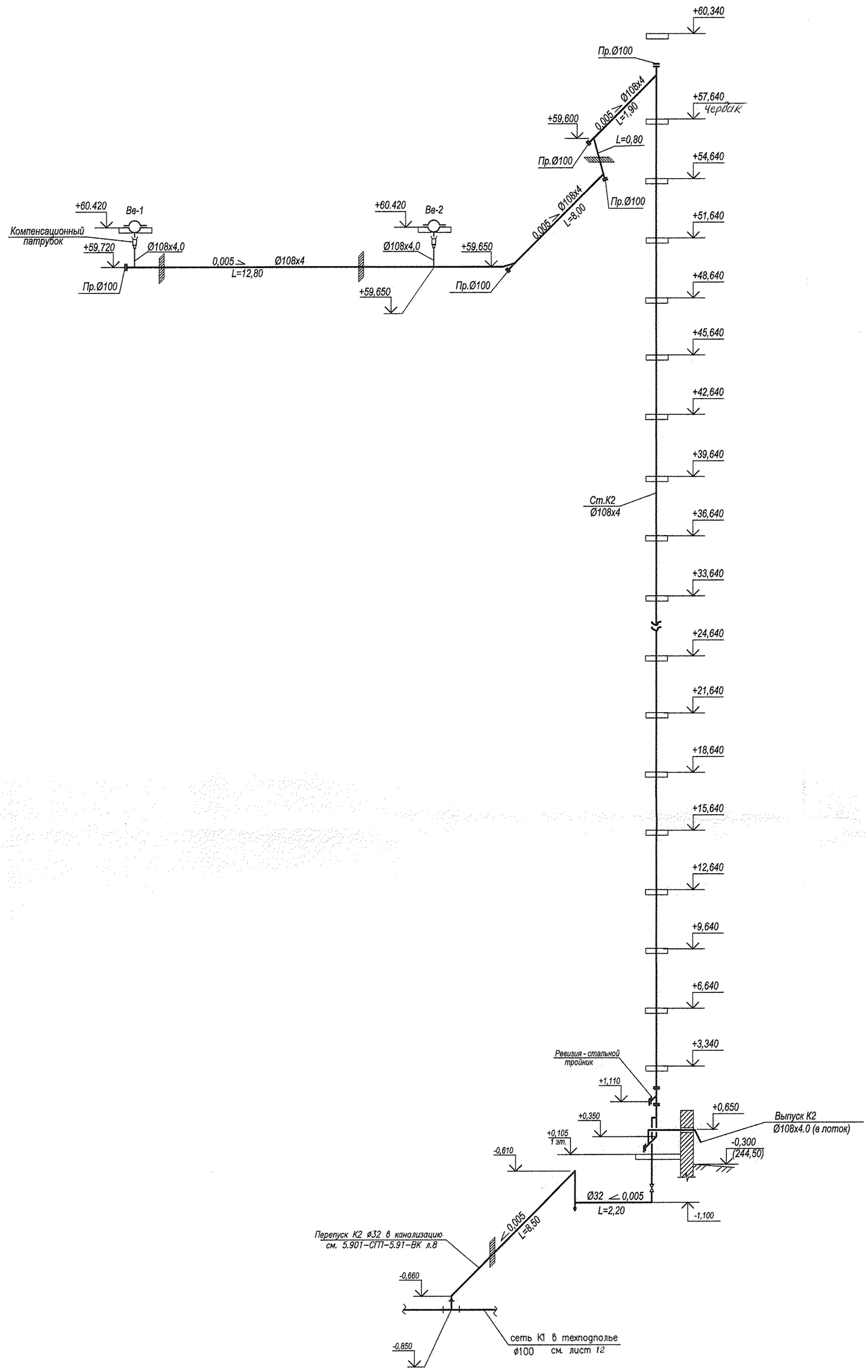

СОГЛАСОВАНО

Взам. инв.N

Подпись и дата

Инв.N подл.

Изм.	Кол.уч.	Лист	N док.	Подпись	Дата
Глав.спец.		Курчавова			05,11
Проверил		Курчавова			05,11
Разработал		Демченко			05,11

АКБ. 120-03Б-ВК

Группа жилых домов со встроенно-пристроенными нежилыми помещениями на первых этажах в границах улиц 8 Марта-Юлиуса Фучика-Чайковского в Чкаловском районе

Пусковой комплекс 3.
Первый этап.
20-этажная секция

Стадия	Лист	Листов
Р	15	

Схема К2

ЗАО КОРПОРАЦИЯ АТОМСТРОЙКОМПЛЕКС

Формат А1

К13Н

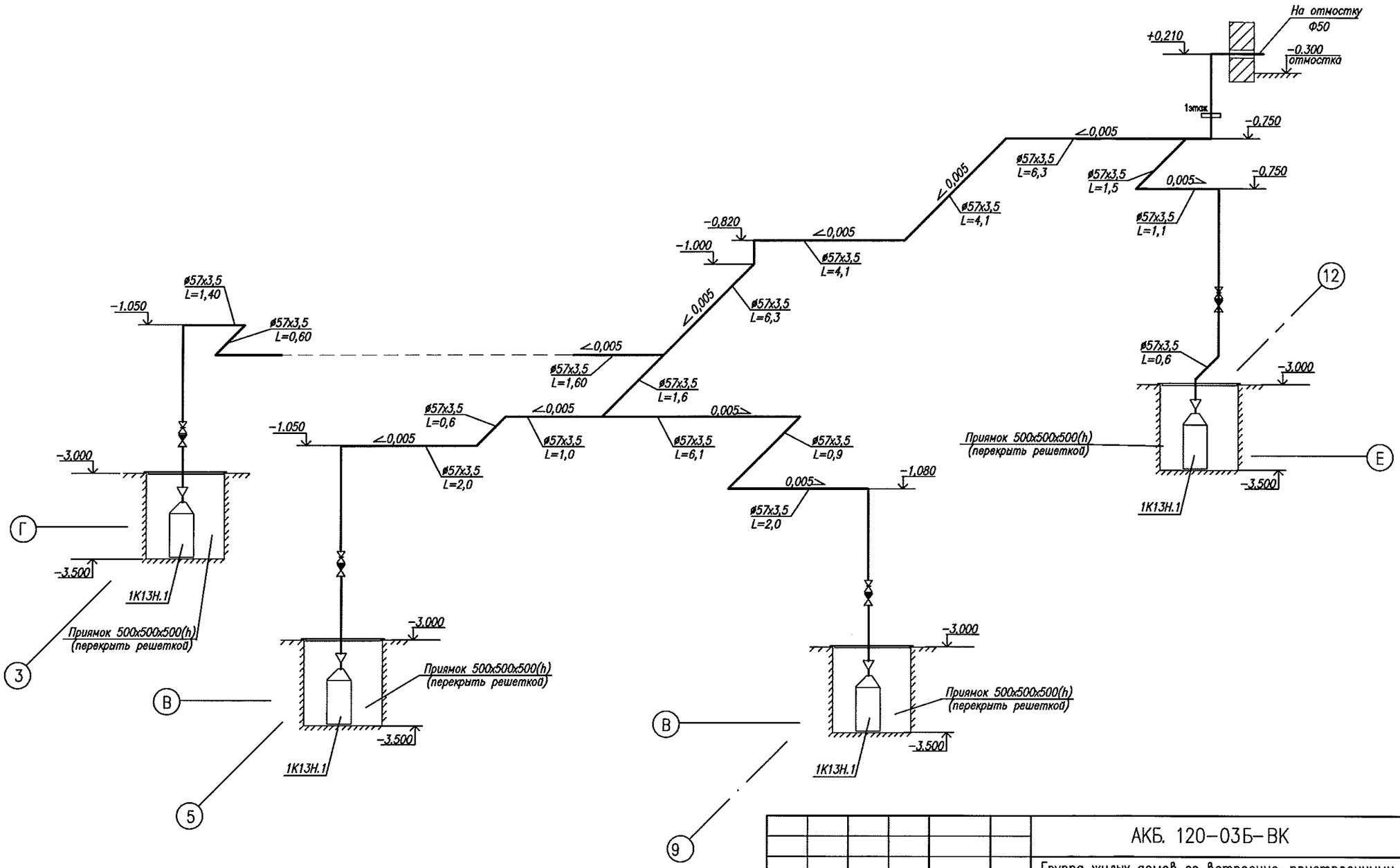

Изм.	Кол.уч.	Лист	N док.	Подпись	Дата
Гл.спец.		Курчавова			08,11
Проверил		Курчавова			08,11
Разработал		Демченко			08,11

АКБ. 120-03Б-ВК

Группа жилых домов со встроенно-пристроенными нежилыми помещениями на первых этажах в границах улиц 8 Марта-Юлиуса Фучика-Чайковского в Чкаловском районе г. Екатеринбурга

Пусковой комплекс 3.
Первый этап.
20-этажная секция

СТАДИЯ	ЛИСТ	ЛИСТОВ
Р	16	

Схема К13Н

ЗАО КОРПОРАЦИЯ АТОМСТРОЙКОМПЛЕКС

СОГЛАСОВАНО

ВЗАМ. ИНВ. N

ПОДПИСЬ И ДАТА

ИНВ. N ПОДЛ.

КОПИРОВАЛ

Формат А3

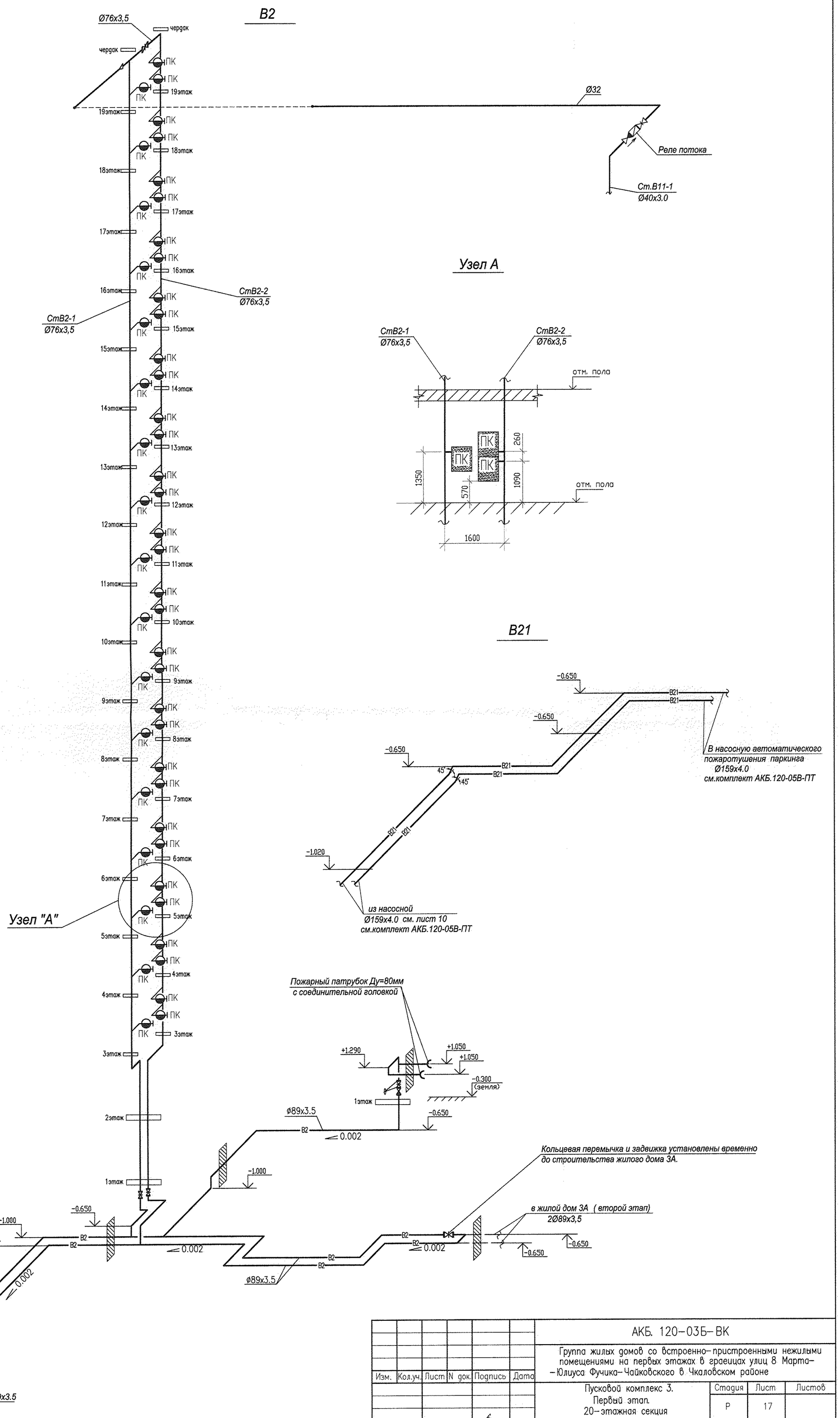

Изм.	Кол.уч.	Лист	N док.	Подпись	Дата
Глав.спец.		Курчавова			08,11
Проверил		Курчавова			08,11
Разработал		Демченко			08,11

АКБ. 120-03Б-ВК

Группа жилых домов со встроенно-пристроенными нежилыми помещениями на первых этажах в границах улиц 8 Марта-Юлиуса Фучика-Чайковского в Чкаловском районе

Пусковой комплекс 3.
Первый этап.
20-этажная секция

Стадия	Лист	Листов
Р	17	

Схемы В2, В21

ЗАО КОРПОРАЦИЯ АТОМСТРОЙКОМПЛЕКС

Формат А1

СОГЛАСОВАНО

Взам. инв.N

Подпись и дата

Инв.N подл.

В0, 1В1, В10, В11

Неподвижная опора

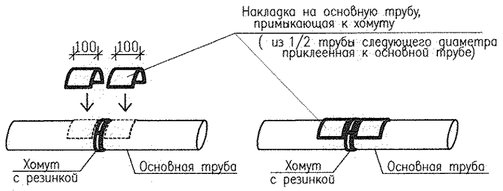

Крепление арматуры (неподвижная опора)

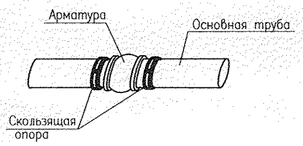

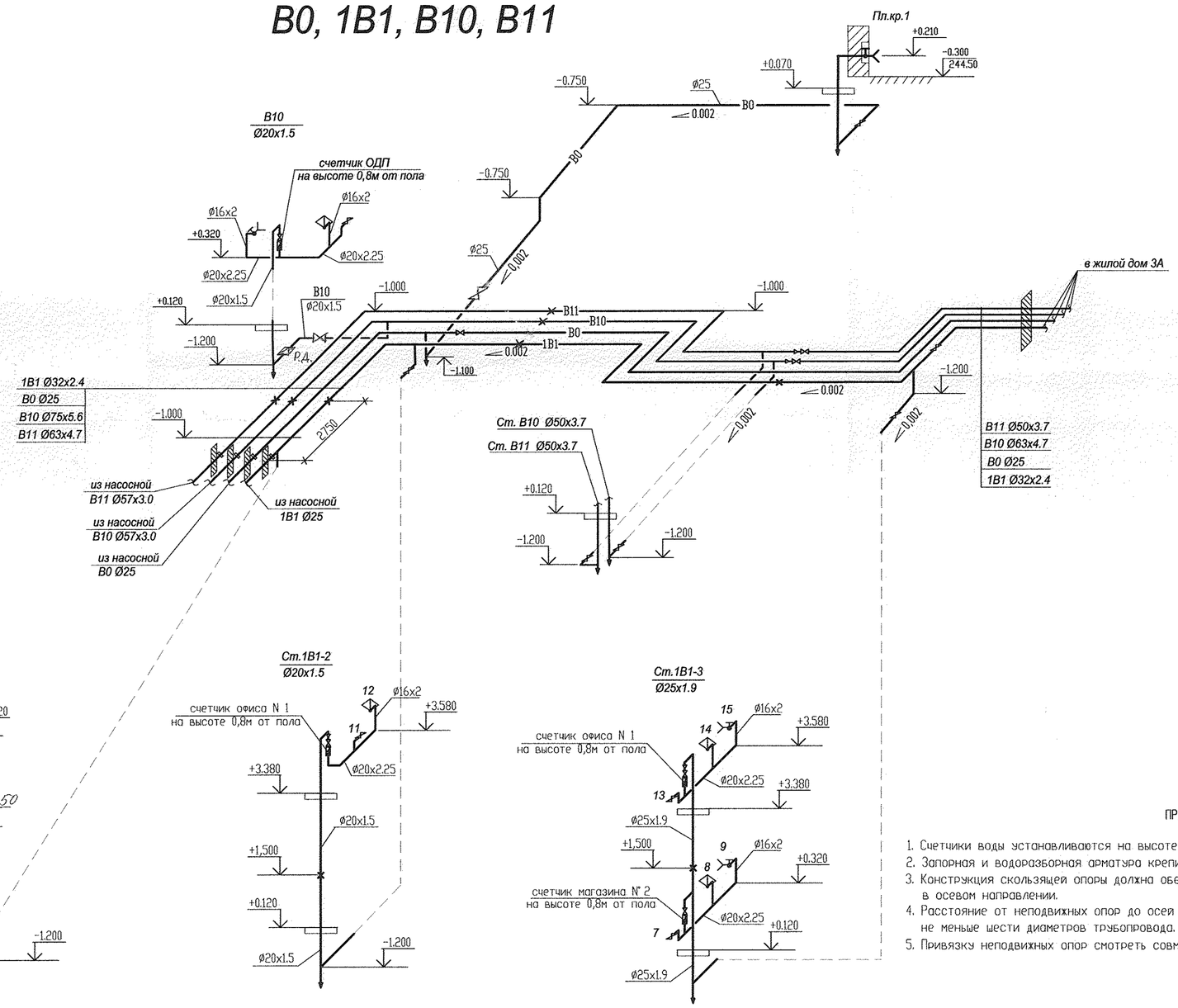

Водомерные узлы
со счетчиком СХВ-15

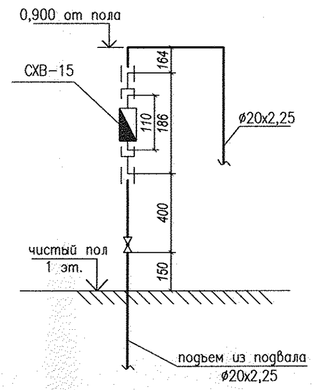

Условные обозначения

× — неподвижная опора

↓ — спускник

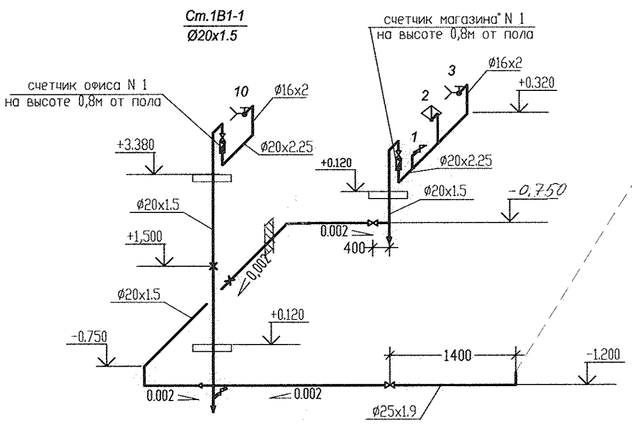

ПРИМЕЧАНИЕ:

1. Счетчики воды устанавливаются на высоте 0.8м от пола.
2. Запорная и водоразборная арматура крепится неподвижно к строительным конструкциям.
3. Конструкция скользящей опоры должна обеспечивать перемещение трубы в осевом направлении.
4. Расстояние от неподвижных опор до осей тройников должно быть не меньше шести диаметров трубопровода.
5. Привязку неподвижных опор смотреть совместно с листом 2.

СОГЛАСОВАНО

Взам. инв.N

Подпись и дата

Инв.N подл.

Изм.	Кол.уч.	Лист	N док.	Подпись	Дата	АКБ. 120-03Б-ВК			
						Группа жилых домов со встроенно-пристроенными нежилыми помещениями на первых этажах в границах улиц 8 Марта-Юлиуса Фучика-Чайковского в Чкаловском районе г.Екатеринбурга			
						Пусковой комплекс 3. Первый этап. 20-этажная секция	СТАДИЯ	ЛИСТ	ЛИСТОВ
							Р	18	
Гл.спец.		Курчавова			08,11	Схема В10, В11, 1В1, В0 ниже отм. 0.000. Схема 1В1 выше 0.000.	ЗАО КОРПОРАЦИЯ АТОМСТРОЙКОМПЛЕКС		
Проверил		Курчавова			08,11				
Разработал		Демченко			08,11				

Формат А2

Т30, Т31, Т40, Т41, 1Т3

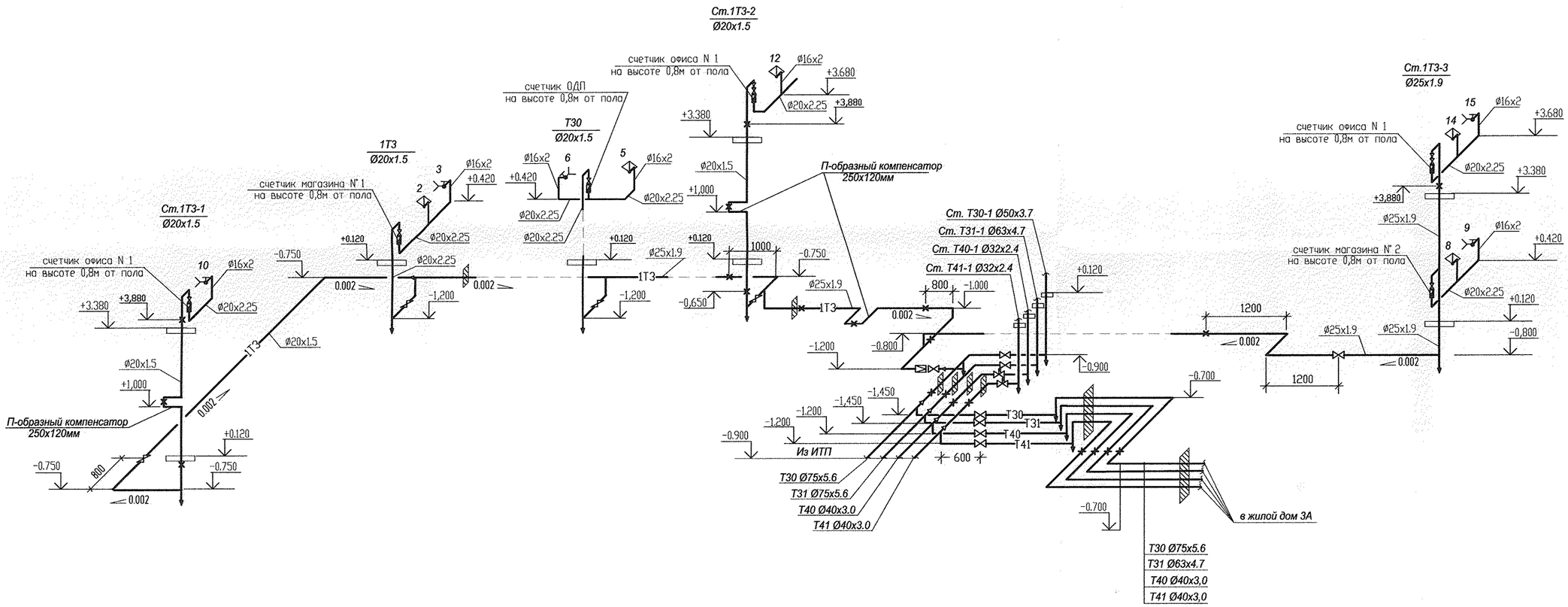

Неподвижная опора

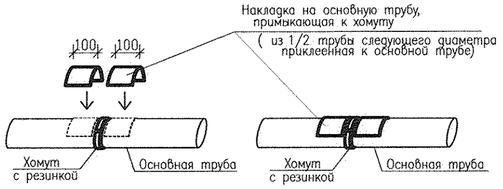

Крепление арматуры
(неподвижная опора)

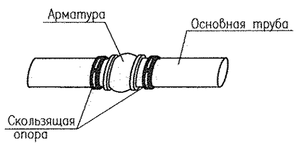

Водомерный узел
со счетчиком СГВ-15

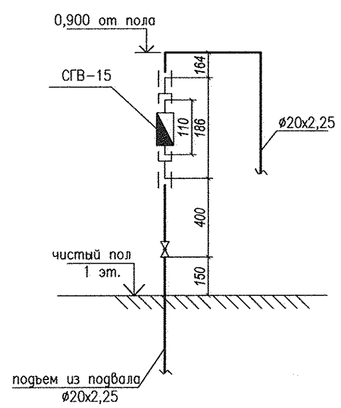

Условные обозначения

× — неподвижная опора

↓ — спускник

ПРИМЕЧАНИЕ:

1. Счетчики воды устанавливаются на высоте 0.8м от пола.
2. Запорная и водоразборная арматура крепится неподвижно к строительным конструкциям.
3. Конструкция скользящей опоры должна обеспечивать перемещение трубы в осевом направлении.
4. Расстояние от неподвижных опор до осей тройников должно быть не меньше шести диаметров трубопровода.
5. Привязку неподвижных опор смотреть совместно с листом 2.

Изм.	Кол.уч.	Лист	N док.	Подпись	Дата
Гл.спец.	Курчавова				08,11
Проверил	Курчавова				08,11
Разработал	Демченко				08,11

АКБ. 120-03Б-ВК

Группа жилых домов со встроенно-пристроенными нежилыми помещениями на первых этажах в границах улиц 8 Марта-Юлиуса Фучика-Чайковского в Чкаловском районе г.Екатеринбурга

Пусковой комплекс 3.
Первый этап.
20-этажная секция

СТАДИЯ	ЛИСТ	ЛИСТОВ
Р	19	

Схема Т30, Т31, 1Т3, Т40, Т41 ниже отм. 0.000. Схема 1Т3 выше 0.000.

ЗАО КОРПОРАЦИЯ АТОМСТРОЙКОМПЛЕКС

Формат А2

СОГЛАСОВАНО

Взам. инв.N

Подпись и дата

Инв.N подл.

3-10 этажи

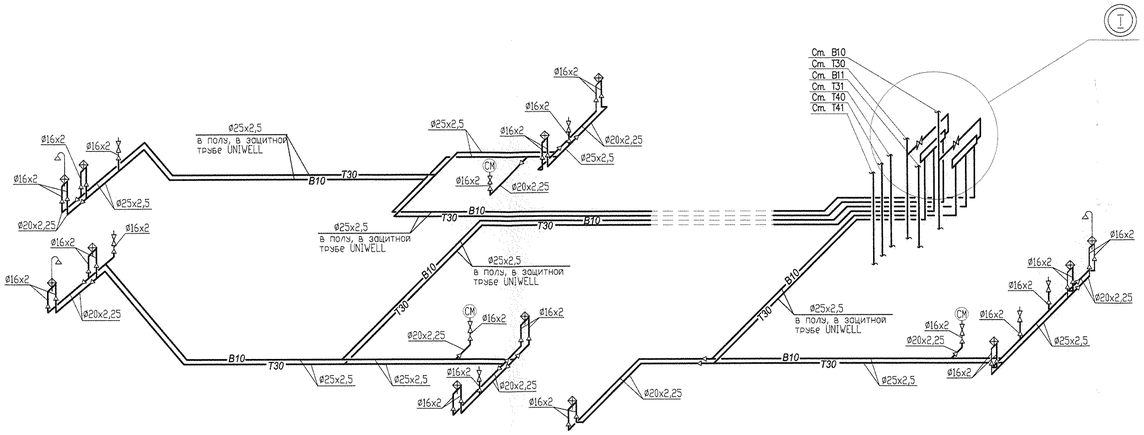

11-12 этажи

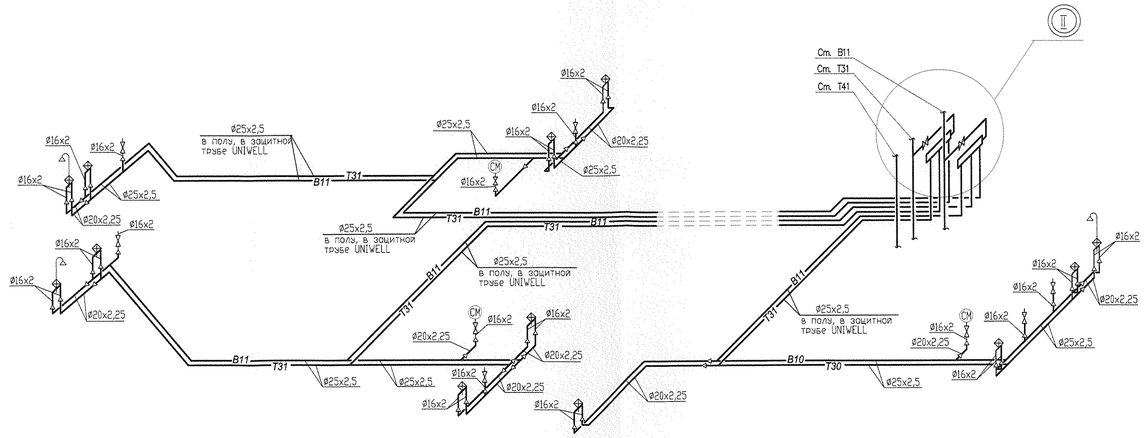

13-19 этажи

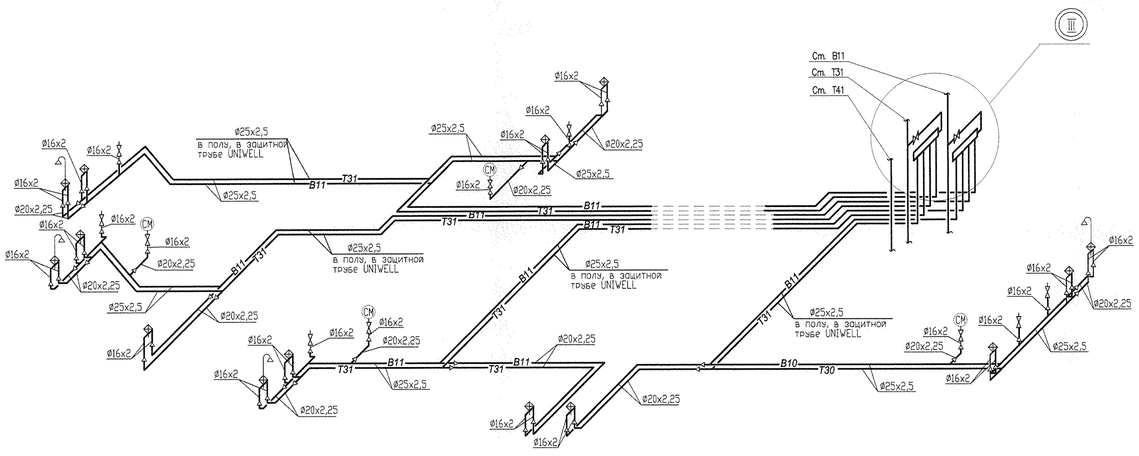

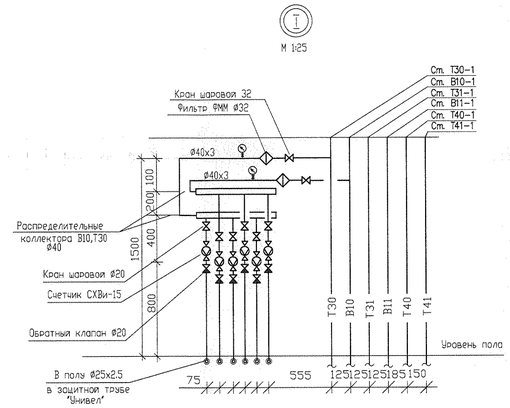

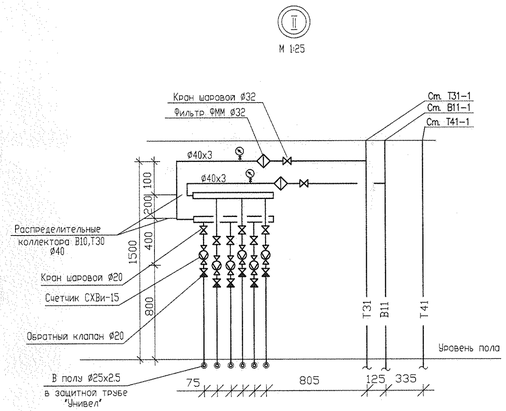

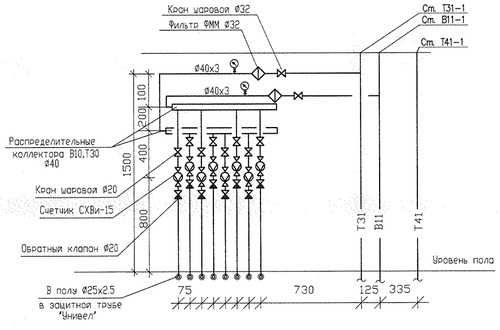

Примечание

1. Счетчики воды устанавливаются на высоте 0.8м от пола.
2. Трубы укладываемые в полу и вертикальные подводки к сантприборам, применять в защитной оболочке УНИВЕЛ.
3. Вертикальные подводки к приборам принимать ø16х2
4. Обустройство ниш для водопроводных стояков см. в разделе АР

						АКБ. 120-035-ВК			
						Группа жилых домов со встроенно-пристроенными нежилыми помещениями на первых этажах в границах улиц 8 Марта-Юлиуса Фучика-Чайковского в Чкаловском районе г.Екатеринбурга			
Изм.	Кол.уч.	Лист	N док.	Подпись	Дата	Пусковой комплекс 3. Первый этап. 20-этажная секция	СТАДИЯ	ЛИСТ	ЛИСТОВ
							Р	20	
Гл.спец.		Курчавова			08.11	Схема В10,В11,Т30,Т31,Т40,Т41 выше отм. 0.000	ЗАО КОРПОРАЦИЯ АТОМСТРОЙКОМПЛЕКС		
Проверил		Курчавова			08.11				
Разработал		Демченко			08.11				

Формат А1

СОГЛАСОВАНО

КСК		
ОВ		
ВК		

Взам. инв.N | Подпись и дата | Инв.N подл.

Стояк

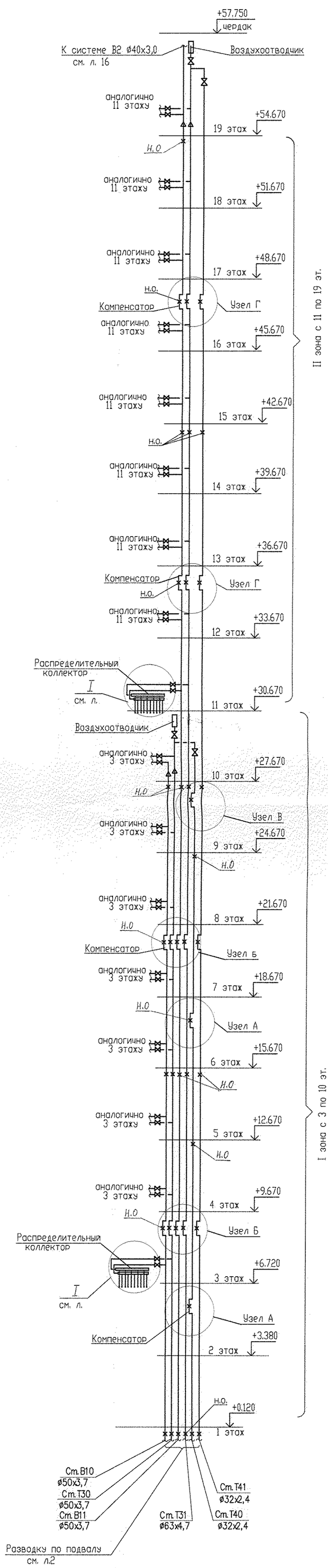

Размеры компенсаторов на системах В10,В11,Т30,Т31,Т40,Т41

Узел "А"

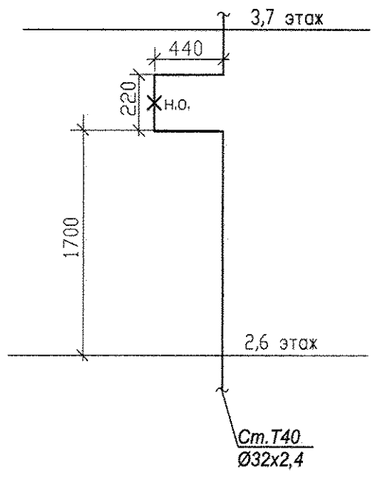

Узел "Б"

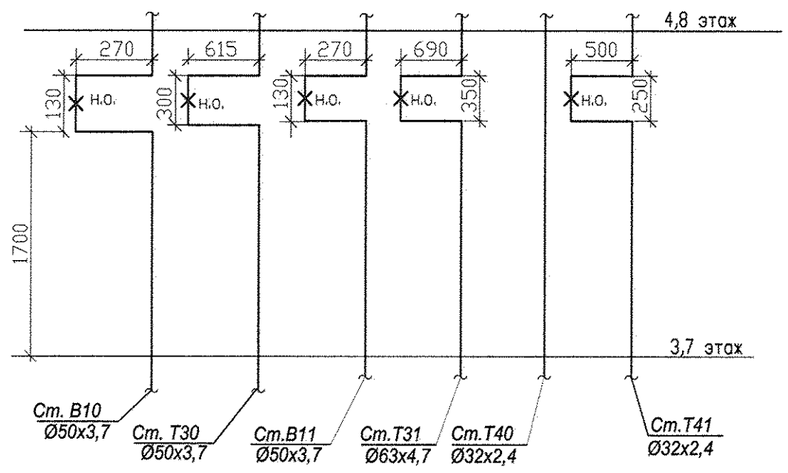

Узел "В"

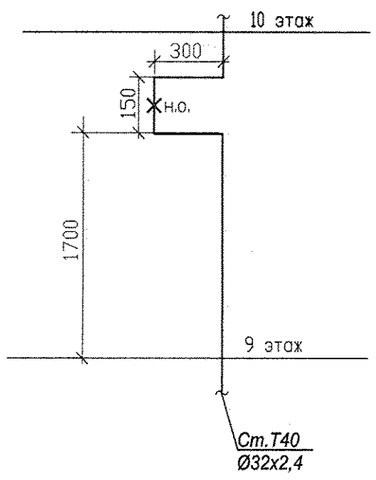

Узел "Г"

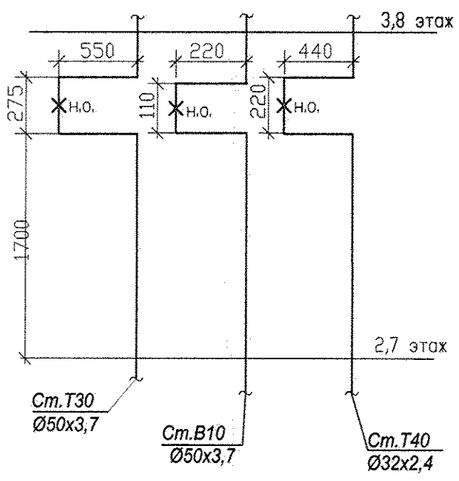

Узел А, В
Узел крепления компенсаторов на стояках

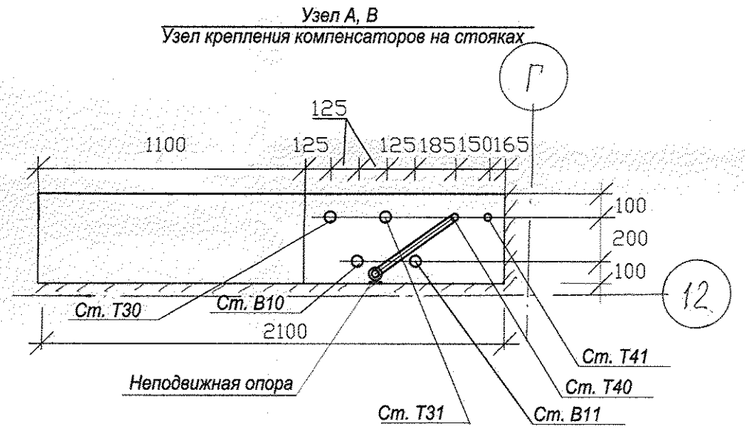

Узел Б
Узел крепления компенсаторов на стояках

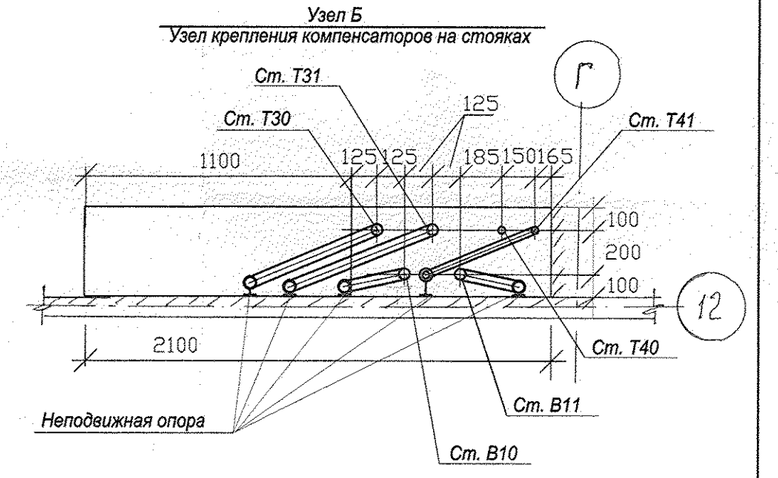

Узел Г
Узел крепления компенсаторов на стояках

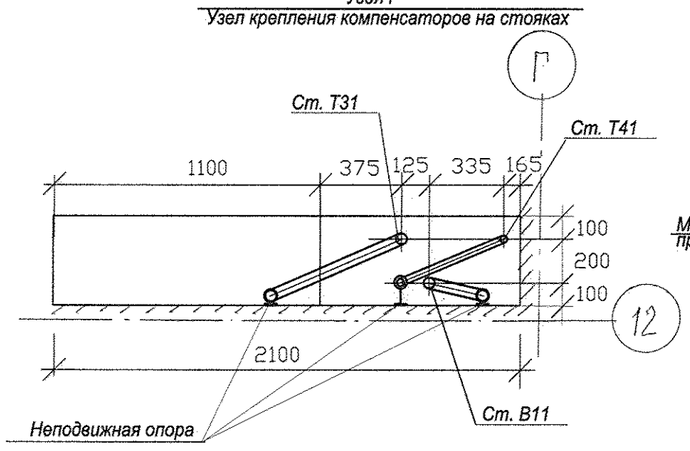

Узел "Д"
Деталь прохода труб через плиту перекрытия

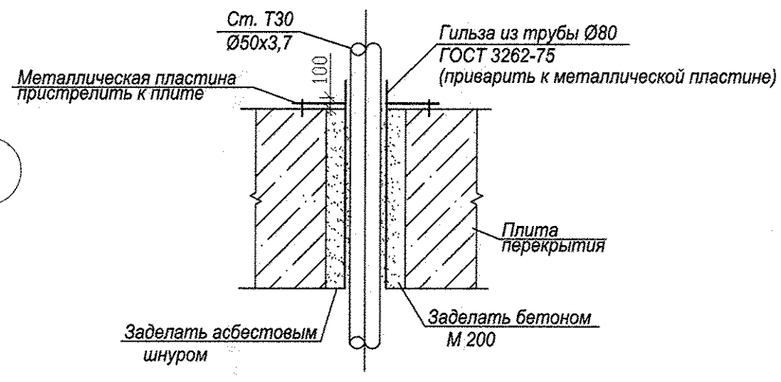

Расстояние между опорами при вертикальной прокладке труб

Наружный диаметр трубы ХПВХ, мм	Расстояние между опорами, при температуре трубопровода, °С	
	20°	60°
32	1300	1105
40	1430	1235
50	1625	1365
63	1820	1560

ПРИМЕЧАНИЕ:

1. Компенсаторы устанавливаются на трубопроводе посередине между неподвижными опорами.
2. Запорная и водоразборная арматура крепится неподвижно к строительным конструкциям.
3. Конструкция неподвижных опор приведена на листе 11.

СОГЛАСОВАНО

Взам. инв.N

Подпись и дата

Инв.N подл.

Изм.	Кол.уч.	Лист	N док.	Подпись	Дата
Глав.спец.		Курчавова			08,11
Проверил		Курчавова			08,11
Разработал		Демченко			08,11

АКБ. 120-03Б-ВК

Группа жилых домов со встроенно-пристроенными нежилыми помещениями на первых этажах в границах улиц 8 Марта-Юлиуса Фучика-Чайковского в Чкаловском районе

Пусковой комплекс 3.
Первый этап.
20-этажная секция

Стадия	Лист	Листов
Р	21	

Схемы В10,В11,Т30,Т31,Т40,Т41 выше отм. 0.000

ЗАО КОРПОРАЦИЯ АТОМСТРОЙКОМПЛЕКС

Формат А2

Водомерный узел N° 1
со счетчиком ВСХд–40
(основной)

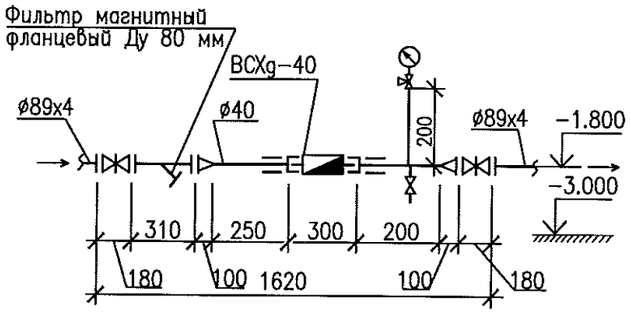

Водомерный узел N° 1
Вставка на Ду50

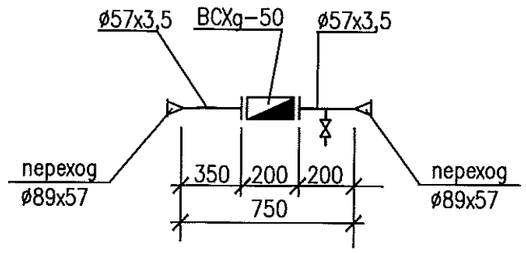

Водомерный узел N° 4,5
со счетчиком ВСХg–40
(в ИТП на 1 и 2 зону)

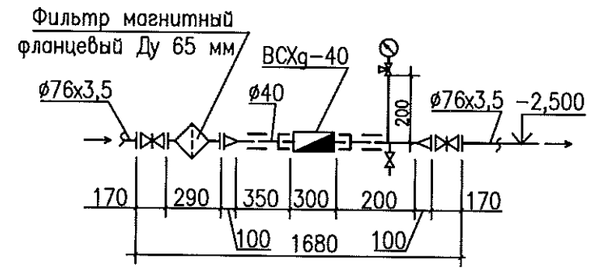

Водомерный узел N° 2
со счетчиком СХВ–15Д
(на встроенные помещения)

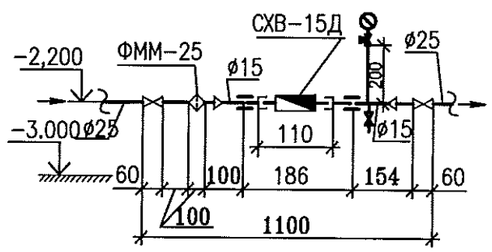

Примечание

1. После строительства секции 3А в водомерном узле N°1 вставку Ду40 заменить на вставку Ду50

Водомерный узел N° 3
со счетчиком СХВ–15Д
(на полив)

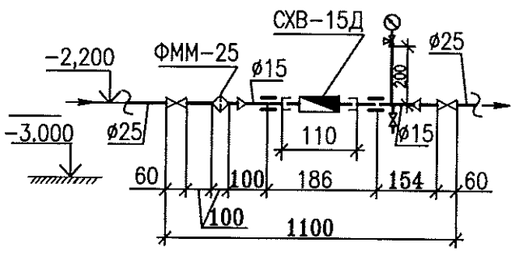

СОГЛАСОВАНО

Взам. инв.N

Подпись и дата

Инв.N подл.

3	—	Зам.	207–11		11.11	АКБ. 120–03Б–ВК
Изм.	Кол.уч.	Лист	N док.	Подпись	Дата	Группа жилых домов со встроенно–пристроенными нежилыми помещениями на первых этажах в границах улиц 8 Марта–Юлиуса Фучика–Чайковского в Чкаловском районе г. Екатеринбурга
						Пусковой комплекс 3. Первый этап 20–этажная секция
Гл. спец.		Курчавова			08.11	Водомерные узлы N 1,2,3,4,5
Проверил		Курчавова			08.11	
Разработал		Демченко			08.11	

СТАДИЯ	ЛИСТ	ЛИСТОВ
Р	22	

ЗАО КОРПОРАЦИЯ АТОМСТРОЙКОМПЛЕКС

Водомерный узел N° 1
со счетчиком ВСХg–50
(основной)

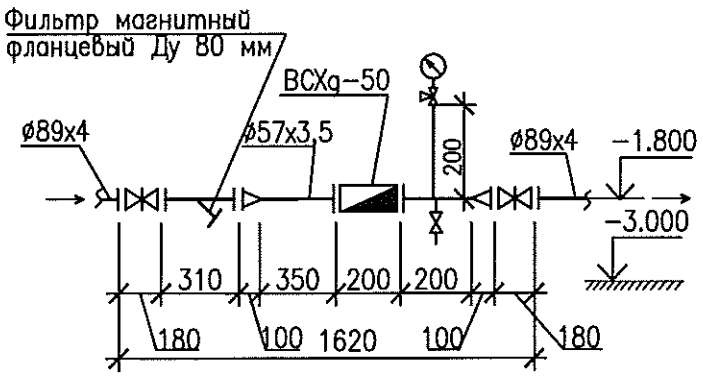

Водомерный узел N° 4,5
со счетчиком ВСХg–40
(в ИТП на 1 и 2 зону)

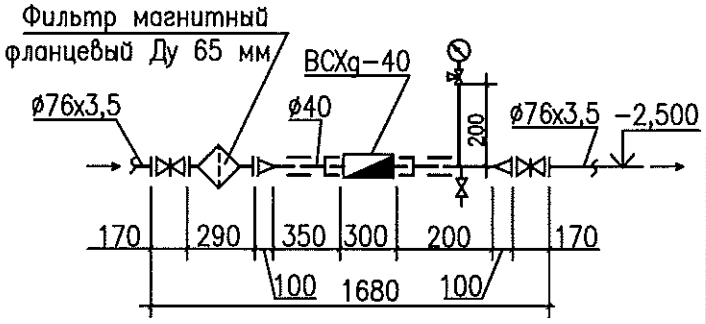

Водомерный узел N° 2
со счетчиком СХВ–15Д
(на встроенные помещения)

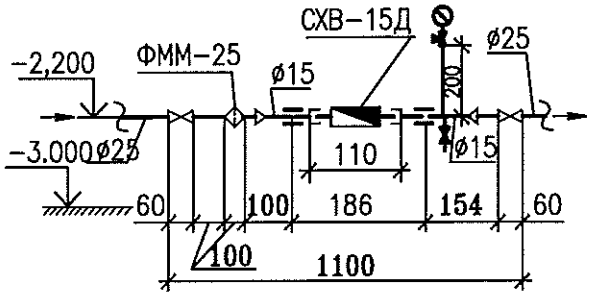

Водомерный узел N° 3
со счетчиком СХВ–15Д
(на полив)

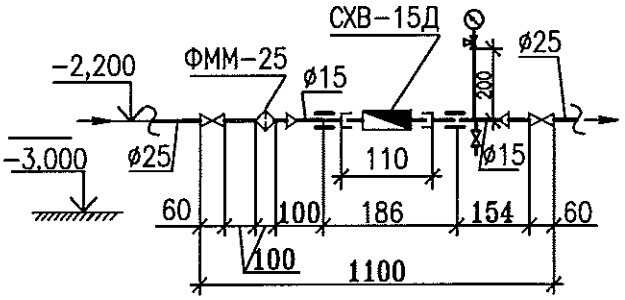

СОГЛАСОВАНО

Взам. инв.N

Подпись и дата

Инв.N подл.

Изм.	Кол.уч.	Лист	N док.	Подпись	Дата
Гл. спец.		Курчавова			08.11
Проверил		Курчавова			08.11
Разработал		Демченко			08.11

АКБ. 120–03Б–ВК

Группа жилых домов со встроенно–пристроенными нежилыми помещениями на первых этажах в границах улиц 8 Марта–Юлиуса Фучика–Чайковского в Чкаловском районе г. Екатеринбурга

Пусковой комплекс 3.
Первый этап
20–этажная секция

СТАДИЯ	ЛИСТ	ЛИСТОВ
Р	22	

Водомерные узлы N° 1,2,3,4,5

ЗАО КОРПОРАЦИЯ
АТОМСТРОЙКОМПЛЕКС

Узел пересечения трубопроводов ⌀25х2,5 (ВК) и ⌀25х2,5 (ОВ)

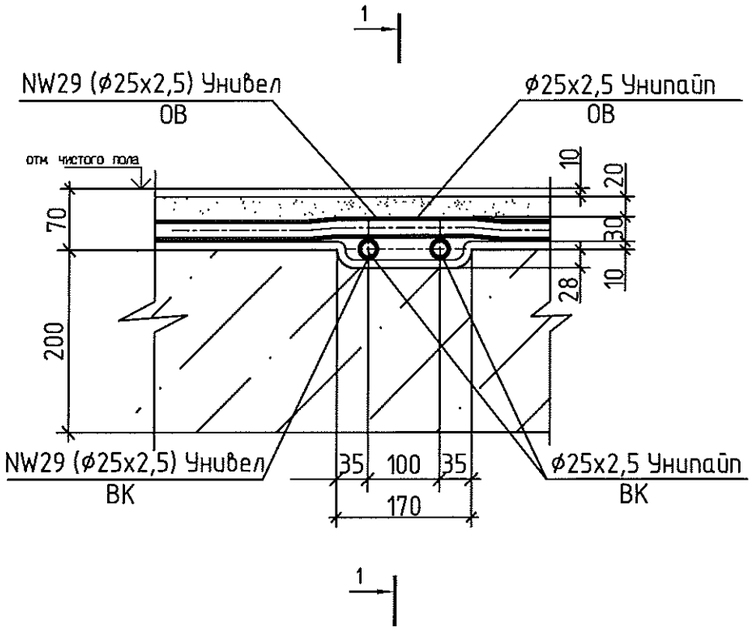

1-1

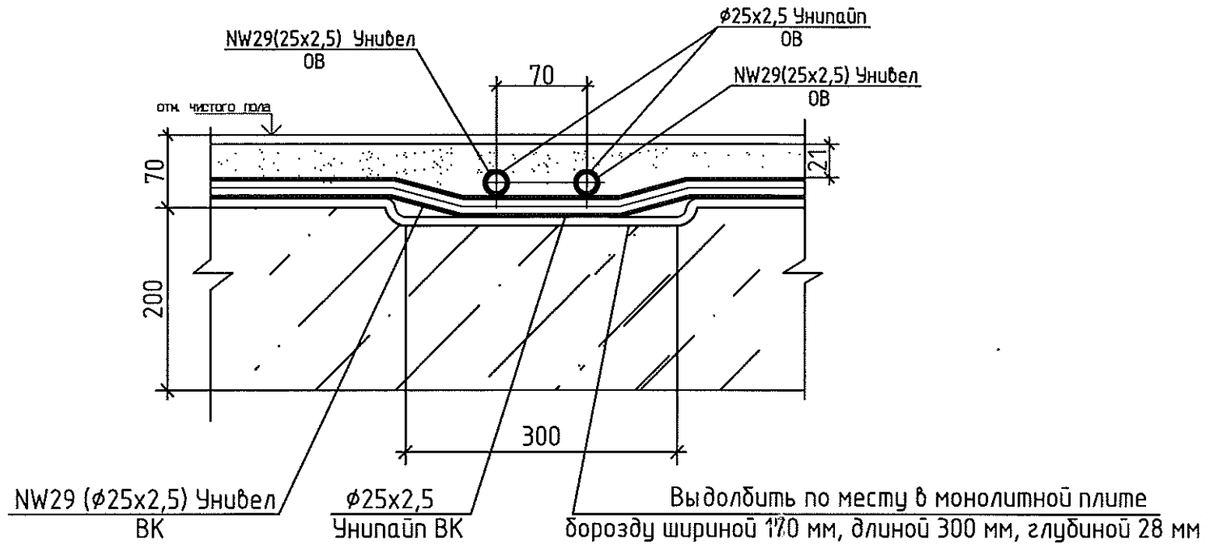

1-1

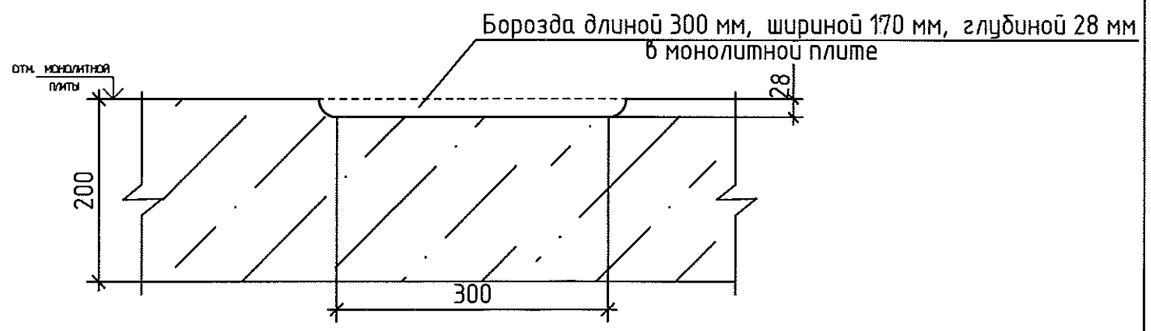

						АКБ.120-03Б-ВК		
Изм.	Кол.уч.	Лист	N док.	Подпись	Дата	Группа жилых домов со встроенно-пристроенными нежилыми помещениями на первых этажах в границах улиц 8 Марта-Юлиуса Фучика-Чайковского в Чкаловском районе г.Екатеринбурга		
						Пусковой комплекс 3. Первый этап. 20-этажная секция	Стадия	Лист	Листов
							Р	23	
Гл. спец		Курчавова			08.11	Узлы пересечения трубороводов отопления и водоснабжения из металлопластиковых труб в подготовке пола.	ЗАО КОРПОРАЦИЯ АТОМСТРОЙКОМПЛЕКС	
Проверил		Курчавова			08.11			
Разработал		Демченко			08.11			

СОГЛАСОВАНО		
КЖ	Зимин	03.07
ВК	Курчавова	03.07

ИНВ. N ПОДЛ. | ПОДПИСЬ И ДАТА | ВЗАМ. ИНВ. N

ГИДРАВЛИЧЕСКИЙ ЗАТВОР

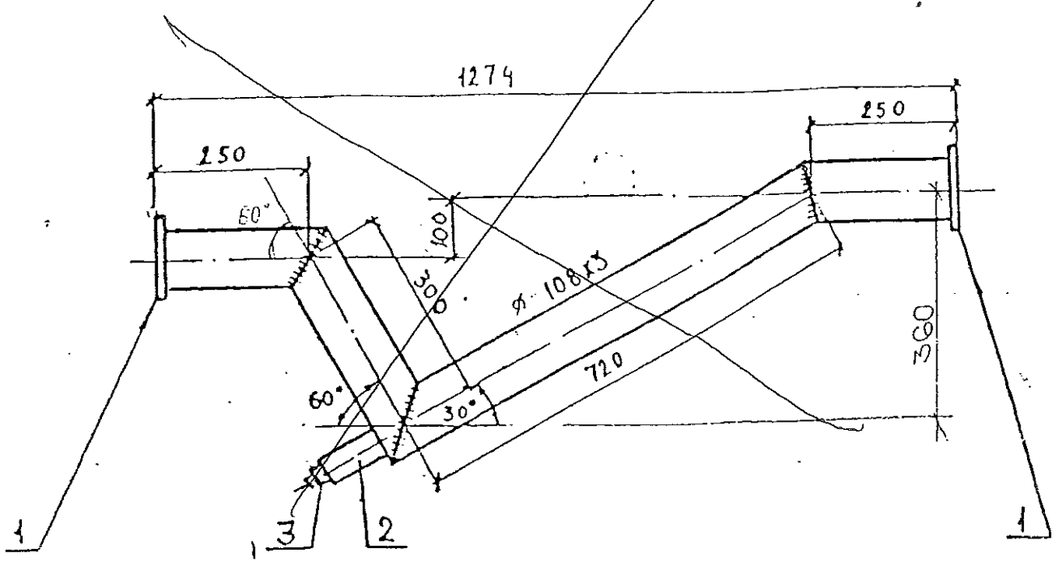

ВЫПУСК НА ОТМОСТКУ

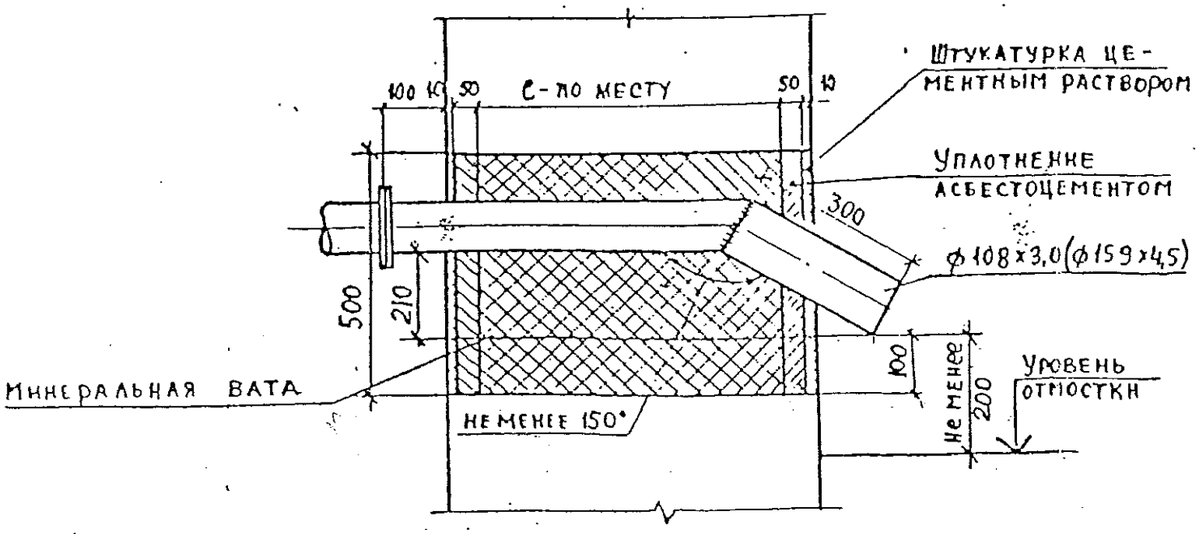

ГИДРАВЛИЧЕСКИЙ ЗАТВОР

СПЕЦИФИКАЦИЯ ОБОРУДОВАНИЯ И МАТЕРИАЛОВ

Марка, поз.	Обозначение	Наименование	Кол.	Масса ед., кг	Примечание
I		Фланец ВСтЗсп I-100-10			
		ГОСТ 12820-80*	2	3,96	
2		Патрубок из трубы 50х2,8			
		ℓ=100мм ГОСТ 3262-75*	I	0,42	
3		Пробка 50 ГОСТ 8963-75*	I	0,32	
		Труба 108х3,0 ГОСТ 10704-76* / В-СтЗсп ГОСТ 10705-80*	2,0	7,77	

				5.901-СГП-5.91-ВК		
				Изделия и узлы инженерного оборудования зданий		
Гл.спец ВК	Комарова Н.П.		12.90		Стадия	Лист	Листов
Нач. ПТО	Слепеньков		12.90		Р	7	
Н.контр.	Новоселова		12.90				
Вед.инж.	Гусева А.К.		12.90	Детали водосточных сетей. Гидравлический затвор. Выпуск на отмостку	Свердловскгражданпроект	
Провер.	Гусева А.К.		12.90			
Разраб.	Трухина А.		12.90			

Формат А3

Взам. инв. № | Подпись и дата | Инв. № подл.

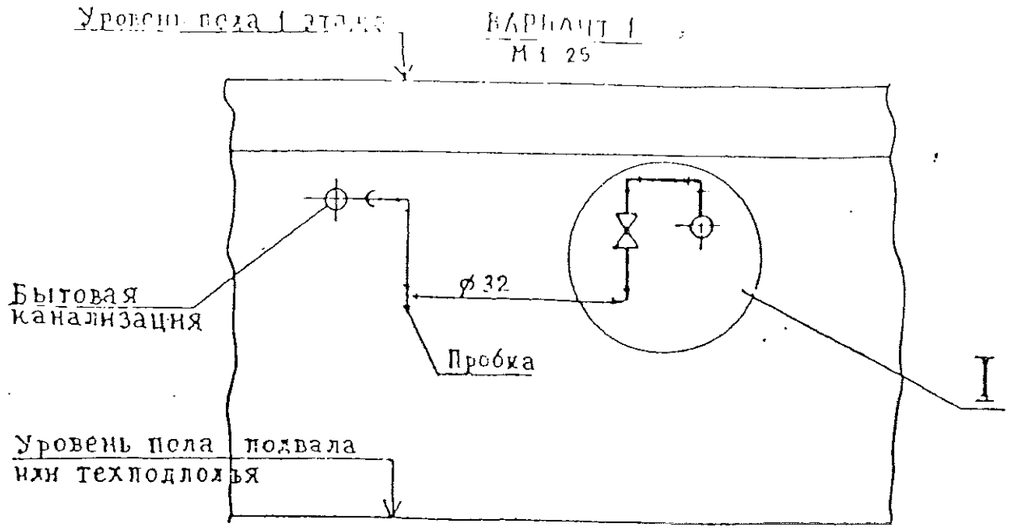

ВАРИАНТ 1
М 1:25

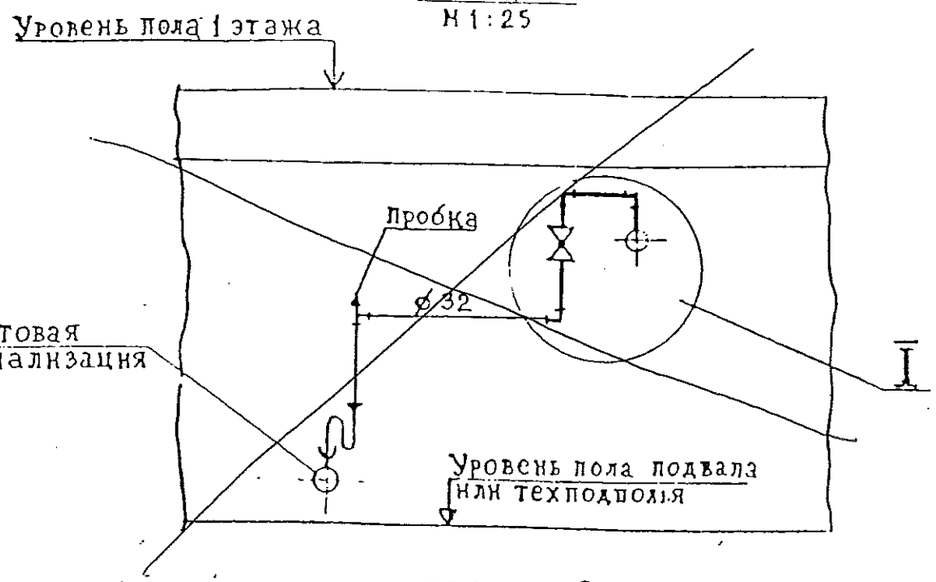

ВАРИАНТ 2
М 1:25

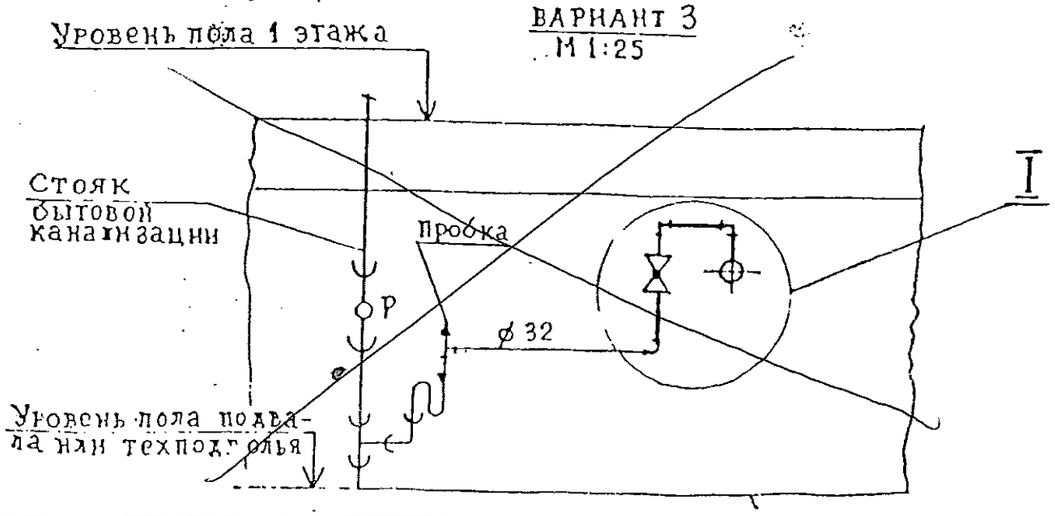

ВАРИАНТ 3
М 1:25

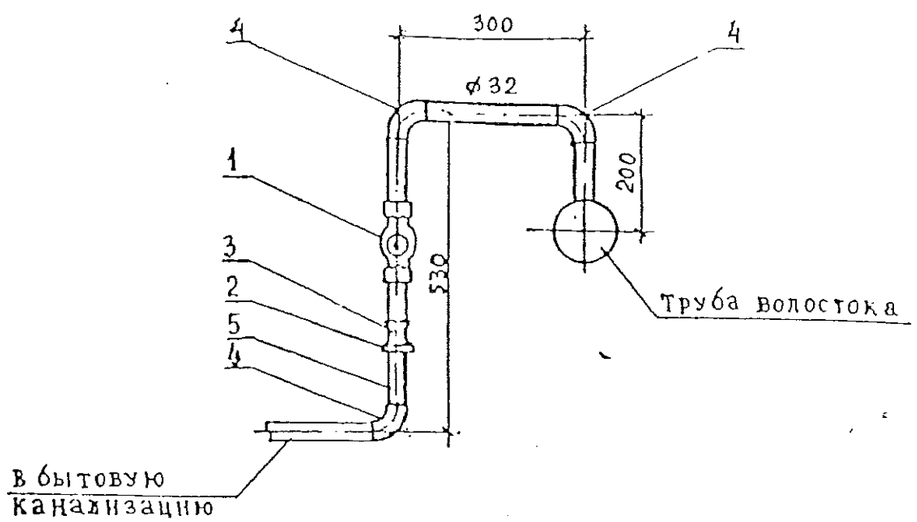

СПЕЦИФИКАЦИЯ ОБОРУДОВАНИЯ И МАТЕРИАЛОВ

Марка,	Обозначение	Наименование	Кол.	Масса ед, кг	Примечание
I		Кран проходной муфтовый			
		чугунный на Ру 1,0 МПа,			
		D у 32,			
		ТУ 26-07-1396-87	I	1,435	IIb 6бк
2		Контргайка 32			
		ГОСТ 8968-75	I	0,11	
3		Муфта 32 ГОСТ 8966-75	I	0,22	
4		Угольник 32			
		ГОСТ 8946-75*	3	0,35	
5		Труба 32х2,8			
		ГОСТ 3262-75*	I	2,73	

Гл.спец.ВК	Комарова Н.П.		12.90	5.901-СГП-5.91-ВК		
Нач ПТО	Слепеньков		12.90	Изделия и узлы инженерного оборудования зданий	Стадия	Лист	Листов
Н.контр.	Новосёлова		12.90		Р	8	
Вед.инж	Гусева А.К		12.90	Деталь врезки перепуска талых вод от водостоков в бытовую канализацию	Свердловскгражданпроект		
Провер	Гусева А.К		12.90				
Разраб	Трухина Л.		12.90				

Формат А3

Взам. инв. № | Подпись и дата | Инв. № подл.

Позиция	Наименование и техническая характеристика	Тип, марка, обозначение документа, опросного листа	Код оборудования, изделия, материала	Завод–изготовитель	Единица измере-ния	Коли-чество	Масса единицы, кг	Примечание
1	2	3	4	5	6	7	8	9
	Ниже отметки 0,000							
	1. Насосная станция хозяйственно-питьевого и							
	противопожарного водоснабжения							
	• Системы В1, В10, В11							
1	Насосная станция (I зона) Q=13,07 м3/ч; H=40 м; 3х1,5 кВт;	Hydro MPC-E 3CRE 5-10		Фирма «GRUNDFOS»	компл.	1	270,0	
	3х380В в комплекте со шкафом управления, с защитой по "сухому			Германия				
	ходу", с виброопорами (обратные клапаны на напорной линии)							
2	Насосная станция (II зона) Q=10,94 м3/ч; H=67,0 м; 2х4,0 кВт;	Hydro MPC-E 2CRE 10-12		Фирма «GRUNDFOS»	компл.	1	332,0	
	3х380В в комплекте со шкафом управления, с защитой по "сухому			Германия				1.1
	ходу", с виброопорами (обратные клапаны на напорной линии)							
3	Задвижка с обрезиненным клином фланцевая PN 16; DN 65	KR11		Компания АДЛ	шт	45	15	
	с ответными фланцами							
4	Гибкая вставка резиновая фланцевая, Ру 16 бар Dy 65	тип ZKB		Фирма "Сокла"	шт	4	5,5	
5	Гидропневмобак V=100 л, Ру 10 бар, t=70°	Refix DE		Reflex Winkelmann	шт	1		I зона
6	Гидропневмобак V=100 л, Ру 16 бар, t=70°	Refix DE		Reflex Winkelmann	шт	1	20,0	II зона
7	Кран шаровый полнопроходной PN 16, DN 32			импортн.	шт	2	-	
8	Кран шаровый сливной с патрубком для шланга PN 16, DN 25			импортн.	шт	2	-	
9	Сепаратор воздуха	Flexair 65S		Нидерланды	шт	2	7,7	

Примечание: Спецификация на фасонные детали разрабатывается монтажной организацией.

Изм.	Кол.уч.	Лист	№док.	Подпись	Дата
1	1	—	207-11	Демченко	10.11

Гл.спец.	Курчавова	08.11
Проверил	Курчавова	08.11
Составил	Демченко	08.11

АКБ.120-03Б-ВК.С

Группа жилых домов со встроено- пристроенными нежилыми помещениями на первых этажах в границах улиц 8 Марта-Юлиуса Фучика – Чайковского в Чкаловском районе г.Екатеринбурга.

Пусковой комплекс 3.
Первый этап
20-этажная секция.

Стадия	Лист	Листов
Р	1	30

Спецификация оборудования, изделий и материалов

ЗАО «Корпорация «Атомстройкомплекс»

ФорматА3

Позиция	Наименование и техническая характеристика	Тип, марка, обозначение документа, опросного листа	Код оборудования, изделия, материала	Завод–изготовитель	Единица измере-ния	Коли-чество	Масса единицы, кг	Примечание
1	2	3	4	5	6	7	8	9
	Ниже отметки 0,000							
	1. Насосная станция хозяйственно-питьевого и							
	противопожарного водоснабжения							
	• Системы В1, В10, В11							
1	Насосная станция (I зона) Q=13,07 м3/ч; H=40 м; 3х1,5 кВт;	Hydro MPC-E 3CRE 5-10		Фирма «GRUNDFOS»	компл.	1	270,0	
	3х380В в комплекте со шкафом управления, с защитой по "сухому			Германия				
	ходу", с виброопорами (обратные клапаны на напорной линии)							
2	Насосная станция (II зона) Q=10,94 м3/ч; H=67,0 м; 2х4,0 кВт;	Hydro MPC-E 2CRE 10-12		Фирма «GRUNDFOS»	компл.	1	332,0	
	3х380В в комплекте со шкафом управления, с защитой по "сухому			Германия				
	ходу", с виброопорами (обратные клапаны на напорной линии)							
3	Задвижка с обрезиненным клином фланцевая PN 16; DN 65	KR11		Компания АДЛ	шт	4	15	
	с ответными фланцами							
4	Гибкая вставка резиновая фланцевая, Ру 16 бар Dy 65	тип ZKB		Фирма "Сокла"	шт	4	5,5	
5	Гидропневмобак V=100 л, Ру 10 бар, t=70°	Refix DE		Reflex Winkelmann	шт	1		I зона
6	Гидропневмобак V=100 л, Ру 16 бар, t=70°	Refix DE		Reflex Winkelmann	шт	1	20,0	II зона
7	Кран шаровый полнопроходной PN 16, DN 32			импортн.	шт	2	-	
8	Кран шаровый сливной с патрубком для шланга PN 16, DN 25			импортн.	шт	2	-	
9	Сепаратор воздуха	Flexair 65S		Нидерланды	шт	2	7,7	

Примечание: Спецификация на фасонные детали разрабатывается монтажной организацией.

Изм.	Кол.уч.	Лист	№док.	Подпись	Дата
Гл.спец.		Курчавова			08.11
Проверил		Курчавова			08.11
Составил		Демченко			08.11

АКБ.120-03Б-ВК.С

Группа жилых домов со встроено- пристроенными нежилыми помещениями на первых этажах в границах улиц 8 Марта-Юлиуса Фучика – Чайковского в Чкаловском районе г.Екатеринбурга.

Пусковой комплекс 3.
Первый этап
20-этажная секция.

Стадия	Лист	Листов
Р	1	30

Спецификация оборудования, изделий и материалов

ЗАО «Корпорация «Атомстройкомплекс»

ФорматА3

Позиция	Наименование и техническая характеристика	Тип, марка, обозначение документа, опросного листа	Код оборудования, изделия, материала	Завод–изготовитель	Единица измере-ния	Коли-чество	Масса единицы, кг	Примечание
1	2	3	4	5	6	7	8	9
10	Клапан обратный межфланцевый с ответными фланцами Ру 16,	V275		Компания АДЛ	шт	1	2,15	
	Ду 65							
11	Переход стальной К 89х3,5 – 76х3,5	ГОСТ 17378-2001			шт	3	0,6	
12	Задвижка с обрезиненным клином фланцевая PN 10; DN 80	KR11		Компания АДЛ	шт	6	18	
	с ответными фланцами							
13	Клапан обратный межфланцевый с ответными фланцами Ру 16,	V275		Компания АДЛ	шт	1	2,90	
	Ду 80							
14	Задвижка с обрезиненным клином фланцевая PN 16	KR14		Компания АДЛ	шт	3	71	
	с ответными фланцами DN 200 (на вводе)							
15	Фильтр магнитно-механический фланцевый, Ду 80	ФМФ-80		Фирма “Уралводо-	шт	1	19,5	
	с ответными фланцами			прибор»г.Челябинск				
16	Тройник равнопроходной стальной DN 89х3,5	ГОСТ 17376-2001			шт	6	2,6	
17	Тройник равнопроходной стальной 219х6	ГОСТ 17376-2001			шт	3	13,5	
18	Отвод крутоизогнутый стальной DN 89х3,5 90°	ГОСТ 17375-2001			шт	8	1,4	
19	Тройник равнопроходной стальной DN 76х3,5	ГОСТ 17376-2001			шт	3	0.5	1.1
20	Отвод крутоизогнутый стальной DN 76х3,5 90°	ГОСТ 17375-2001			шт	~~16~~17	1,0	
21	Переход стальной К 76х3,5 – 57х3,5	ГОСТ 17378-2001			шт	~~2~~1	0,4	
22	Переход стальной Э 76х3,5 – 57х3,5	ГОСТ 17378-2001			шт.	1	0,5	
23	Переход стальной К 219х6 – 89х3,5	ГОСТ 17378-2001			шт	1	3,4	
	Манометр технический показывающий, предел измерения	МП4-У6		г.Томск з-д“Манотомь”	шт	4	0,60	
	0,06-1,6 МПа, класс точности 1,5	ТУ 25.02.180335-85						
	Кран трехходовой натяжной муфтовый с фланцем для	11Б18бк			шт	4	0,27	
	контрольного манометра латунный Ру 1,6 мПа, Ду 15							
	Кран пробно-спускной для манометра Ру 1,6 мПа, Ду 15	10Ббк1			шт	4	0,41	

Позиция	Наименование и техническая характеристика	Тип, марка, обозначение документа, опросного листа	Код оборудования, изделия, материала	Завод–изготовитель	Единица измере-ния	Коли-чество	Масса единицы, кг	Примечание
1	2	3	4	5	6	7	8	9
10	Клапан обратный межфланцевый с ответными фланцами Ру 16,	V275		Компания АДЛ	шт	1	2,15	
	Ду 65							
11	Переход стальной К 89х3,5 – 76х3,5	ГОСТ 17378-2001			шт	3	0,6	
12	Задвижка с обрезиненным клином фланцевая PN 10; DN 80	KR11		Компания АДЛ	шт	6	18	
	с ответными фланцами							
13	Клапан обратный межфланцевый с ответными фланцами Ру 16,	V275		Компания АДЛ	шт	1	2,90	
	Ду 80							
14	Задвижка с обрезиненным клином фланцевая PN 16	KR14		Компания АДЛ	шт	3	71	
	с ответными фланцами DN 200 (на вводе)							
15	Фильтр магнитно-механический фланцевый, Ду 80	ФМФ-80		Фирма “Уралводо-	шт	1	19,5	
	с ответными фланцами			прибор»г.Челябинск				
16	Тройник равнопроходной стальной DN 89х3,5	ГОСТ 17376-2001			шт	6	2,6	
17	Тройник равнопроходной стальной 219х6	ГОСТ 17376-2001			шт	3	13,5	
18	Отвод крутоизогнутый стальной DN 89х3,5 90°	ГОСТ 17375-2001			шт	8	1,4	
19	Тройник равнопроходной стальной DN 76х3,5	ГОСТ 17376-2001			шт	3	0.5	
20	Отвод крутоизогнутый стальной DN 76х3,5 90°	ГОСТ 17375-2001			шт	16	1,0	
21	Переход стальной К 76х3,5 – 57х3,5	ГОСТ 17378-2001			шт	2	0,4	
22	Переход стальной Э 76х3,5 – 57х3,5	ГОСТ 17378-2001			шт.	1	0,5	
23	Переход стальной К 219х6 – 89х3,5	ГОСТ 17378-2001			шт	1	3,4	
	Манометр технический показывающий, предел измерения	МП4-У6		г.Томск з-д“Манотомь”	шт	4	0,60	
	0,06-1,6 МПа, класс точности 1,5	ТУ 25.02.180335-85						
	Кран трехходовой натяжной муфтовый с фланцем для	11Б18бк			шт	4	0,27	
	контрольного манометра латунный Ру 1,6 мПа, Ду 15							
	Кран пробно-спускной для манометра Ру 1,6 мПа, Ду 15	10Ббк1			шт	4	0,41	

Позиция	Наименование и техническая характеристика	Тип, марка, обозначение документа, опросного листа	Код оборудования, изделия, материала	Завод–изготовитель	Единица измере-ния	Коли-чество	Масса единицы, кг	Примечание
1	2	3	4	5	6	7	8	9
	Трубопровод из стальных электросварных прямошовных труб	ГОСТ 10704-91						
	∅ 76х3,5				м	21	6,25	
	∅ 89х4,0				м	20,0	8,38	
	∅ 219х6				м	3,0	17,5	
	Трубопровод из стальных водогазопроводных оцинкованных	ГОСТ 3262-75*						
	обыкновенных труб							
	∅32х3,2				м	9,0	3,09	
	Изоляция наружная БИКРОЭЛАСТ марки 3.5 n				$м^2$	11,3		
	Сортовая сталь для крепления трубопроводов				кг	20,0		
	• <u>Система В2</u>							
24	Насос консольно-моноблочный Q=31,3 м3/ч; H=48,0 м; N=11,0 кВт;	NB 32-200/219		Фирма «GRUNDFOS»	шт	2	159,0	1 раб; 1 рез.
	3х400В, $P_у$16, n=2930 об/мин с эл.двигателем 160МВ			Германия				
25	Задвижка с обрезиненным клином фланцевая PN 16; DN 80	KR14		Фирма "АДЛ"	шт	1	20,5	
	с ответными фланцами							
26	То же , PN 16; DN 100	KR14		Фирма "АДЛ"	шт	2	24,5	
27	То же , PN 16; DN 200	KR14		Фирма "АДЛ"	шт	1	71	
28	Дисковый поворотный межфланцевый затвор с электроприводом	ГРАНВЭЛ, ЗП ВС-200х16FL(W)-3-Е		Компания АДЛ	шт	2	29,8	

Позиция	Наименование и техническая характеристика	Тип, марка, обозначение документа, опросного листа	Код оборудования, изделия, материала	Завод–изготовитель	Единица измере-ния	Коли-чество	Масса единицы, кг	Примечание
1	2	3	4	5	6	7	8	9
	SG07.1с ответными фланцами (воротниковыми)							
	0,09 кВт, 380 В, DN200							
29	Дисковый поворотный межфланцевый затвор с электроприводом	ГРАНВЭЛ, ЗП ВС-65х16FL(W)-3-Е		Компания АДЛ	шт	2	11,4	
	SG05.1 с ответными фланцами (воротниковыми)							
	0,08 кВт, 380 В DN80							
30	Клапан обратный межфланцевый с ответными фланцами Ру 16,	VYC170		Компания АДЛ	шт	2	2,9	
	Ду 80							
	Манометр технический показывающий, предел измерения	МП4-У6		г.Томск з-д"Манотомь"	шт	2	0,60	
	0,06-1,6 МПа, класс точности 1,5	ТУ 25.02.180335-85						
	Кран трехходовой натяжной муфтовый с фланцем для	11Б18бк			шт	2	0,27	
	контрольного манометра латунный Ру 1,6 мПа, Ду 15							
	Кран пробно-спускной для манометра	10Ббк1			шт	2	0,41	
	Ру 1,6 мПа, Ду 15							
31	Переход эксцентрический 108х4 – 57х3	ГОСТ 17378-2001			шт	2	0,8	
32	Переход 57х3 – 38х2,0	ГОСТ 17378-2001			шт	2	0,2	
33	Переход 89х3,5 – 57х3	ГОСТ 17378-2001			шт	2	0,6	
34	Переход 219х6 – 108х4 1.1	ГОСТ 17378-2001			шт	2	3,1	
35	~~Переход 108х4.0 – 57х3~~ Отвод крутоизогнутый стальной 90° ДN 219 х 6	ГОСТ 17378-2001			шт	~~2~~ 1	0,8	
36	Тройник равнопроходной стальной 219х6,0	ГОСТ 17376-2001			шт	2	13,5	
37	Тройник переходный стальной 219х6 – 159х4,5	ГОСТ 17376-2001			шт	2	10,1	
38	Тройник равнопроходной стальной 89х3,5	ГОСТ 17376-2001			шт	2	2,6	
39	Отвод крутоизогнутый стальной DN 108х4,0 90°	ГОСТ 17375-2001			шт	4	6,1	
40	Отвод крутоизогнутый стальной DN 89х3,5 90°	ГОСТ 17375-2001			шт	~~2~~ 17	1,0	
							1.2	
41	Закладная деталь для установки датчиков давления (бобышка)				шт.	4		

Позиция	Наименование и техническая характеристика	Тип, марка, обозначение документа, опросного листа	Код оборудования, изделия, материала	Завод–изготовитель	Единица измере-ния	Коли-чество	Масса единицы, кг	Примечание
1	2	3	4	5	6	7	8	9
	SG07.1с ответными фланцами (воротниковыми)							
	0,09 кВт, 380 В, DN200							
29	Дисковый поворотный межфланцевый затвор с электроприводом	ГРАНВЭЛ, ЗП ВС-65х16FL(W)-3-Е		Компания АДЛ	шт	2	11,4	
	SG05.1 с ответными фланцами (воротниковыми)							
	0,08 кВт, 380 В DN80							
30	Клапан обратный межфланцевый с ответными фланцами Ру 16,	VYC170		Компания АДЛ	шт	2	2,9	
	Ду 80							
	Манометр технический показывающий, предел измерения	МП4-У6		г.Томск з-д"Манотомь"	шт	2	0,60	
	0,06-1,6 МПа, класс точности 1,5	ТУ 25.02.180335-85						
	Кран трехходовой натяжной муфтовый с фланцем для	11Б18бк			шт	2	0,27	
	контрольного манометра латунный Ру 1,6 мПа, Ду 15							
	Кран пробно-спускной для манометра	10Ббк1			шт	2	0,41	
	Ру 1,6 мПа, Ду 15							
31	Переход эксцентрический 108х4 – 57х3	ГОСТ 17378-2001			шт	2	0,8	
32	Переход 57х3 – 38х2,0	ГОСТ 17378-2001			шт	2	*0,2*	
33	Переход 89х3,5 – 57х3	ГОСТ 17378-2001			шт	2	*0,6*	
34	Переход 219х6 – 108х4	ГОСТ 17378-2001			шт	2	*3,1*	
35	Переход 108х4.0 – 57х[3	ГОСТ 17378-2001			шт	2	*0,8*	
36	Тройник равнопроходной стальной 219х6,0	ГОСТ 17376-2001			шт	2	13,5	
37	Тройник переходный стальной 219х6 – 159х4,5	ГОСТ 17376-2001			шт	2	10,1	
38	Тройник равнопроходной стальной 89х3,5	ГОСТ 17376-2001			шт	2	2,6	
39	Отвод крутоизогнутый стальной DN 108х4,0 90°	ГОСТ 17375-2001			шт	4	6,1	
40	Отвод крутоизогнутый стальной DN 89х3,5 90°	ГОСТ 17375-2001			шт	2	1,0	
41	Закладная деталь для установки датчиков давления (бобышка)				шт.	4		

Позиция	Наименование и техническая характеристика	Тип, марка, обозначение документа, опросного листа	Код оборудования, изделия, материала	Завод-изготовитель	Единица измерения	Количество	Масса единицы, кг	Примечание
1	2	3	4	5	6	7	8	9
	Трубопровод из стальных электросварных прямошовных труб	ГОСТ 10704-91						
	∅219х6				м	6,0	17,5	
	∅108х4				м	4,0	10,26	
	∅89х4				м	36,0	8,38	
	Антикоррозийная изоляция трубопроводов:							
	Грунтовка ГФ-021	ГОСТ 25129-82			$м^2$	15		
	Краска БТ-177	ГОСТ 5631-79			кг	4,5		
	Сортовая сталь для крепления стальных трубопроводов				кг	~~15,0~~ 8,0		
							1,1	
	• Водомерная вставка на Ду 50							
	Счетчик холодной воды турбинный с импульсным выходом и защитным электромагнитным кожухом Ду 50	ВСХд 50		ЗАО „Тепловодомер" г. Мытищи	шт	1		Для водомерного узла № 1
	Переход 89 х 57	ГОСТ 17378-2001			шт.	2	0,6	—"—
	Труба стальная электросварная ∅57 х 3,5	ГОСТ 10704-91			м	0,5		—"—
								3.1
	• Водомерный узел №1 (основной)							
	Счетчик холодной воды ~~турбинный~~ крыльчатый с импульсным выходом и	ВСХд-~~50~~ 40		ЗАО "Тепловодомер",	шт.	1		общий
	защитным антимагнитным кожухом Ду ~~50~~ 40			г.Мытищи				
	Манометр технический показывающий,предел измерения	МП4-У6	3.2	з-д "Манотомь"	шт	1	0,60	
	0,06-1,6 МПа, класс точности 1,5	ТУ 25.02.180335-85		г. Томск				
	Кран трехходовой натяжной муфтовый с рукояткой с фланцем	11Б18бк			шт.	1	0,27	
	для контрольного манометра Ру 1,6 МПа, Ду 15							
	Кран пробно-спускной для манометра	10Ббк1			шт	1	0,41	
	Ру 1,6 мПа, Ду 15							

Позиция	Наименование и техническая характеристика	Тип, марка, обозначение документа, опросного листа	Код оборудования, изделия, материала	Завод–изготовитель	Единица измере-ния	Коли-чество	Масса единицы, кг	Примечание
1	2	3	4	5	6	7	8	9
	Трубопровод из стальных электросварных прямошовных труб	ГОСТ 10704-91						
	∅219х6				м	6,0	17,5	
	∅108х4				м	4,0	10,26	
	∅89х4				м	36,0	8,38	
	Антикоррозийная изоляция трубопроводов:							
	Грунтовка ГФ-021	ГОСТ 25129-82			$м^2$	15		
	Краска БТ-177	ГОСТ 5631-79			кг	4,5		
	Сортовая сталь для крепления стальных трубопроводов				кг	~~15,0~~ 8,0		
							1,1	
	• Водомерный узел №1 (основной)							
	Счетчик холодной воды турбинный с импульсным выходом и	ВСХд-50		ЗАО "Тепловодомер",	шт.	1		общий
	защитным антимагнитным кожухом Ду 50			г.Мытищи				
	Манометр технический показывающий,предел измерения	МП4-У6		з-д "Манотомь"	шт	1	0,60	
	0,06-1,6 МПа, класс точности 1,5	ТУ 25.02.180335-85		г. Томск				
	Кран трехходовой натяжной муфтовый с рукояткой с фланцем	11Б18бк			шт.	1	0,27	
	для контрольного манометра Ру 1,6 МПа, Ду 15							
	Кран пробно-спускной для манометра	10Ббк1			шт	1	0,41	
	Ру 1,6 мПа, Ду 15							

Позиция	Наименование и техническая характеристика	Тип, марка, обозначение документа, опросного листа	Код оборудования, изделия, материала	Завод–изготовитель	Единица измере-ния	Коли-чество	Масса единицы, кг	Примечание
1	2	3	4	5	6	7	8	9
	Трубопровод из стальных электросварных прямошовных труб	ГОСТ 10704-91						
	∅219х6				м	6,0	17,5	
	∅108х4				м	4,0	10,26	
	∅89х4				м	36,0	8,38	
	Антикоррозийная изоляция трубопроводов:							
	Грунтовка ГФ-021	ГОСТ 25129-82			$м^2$	15		
	Краска БТ-177	ГОСТ 5631-79			кг	4,5		
	Сортовая сталь для крепления стальных трубопроводов				кг	15,0		
	• Водомерный узел №1 (основной)							
	Счетчик холодной воды турбинный с импульсным выходом и	ВСХд-50		ЗАО "Тепловодомер",	шт.	1		общий
	защитным антимагнитным кожухом Ду 50			г.Мытищи				
	Манометр технический показывающий,предел измерения	МП4-У6		з-д "Манотомь"	шт	1	0,60	
	0,06-1,6 МПа, класс точности 1,5	ТУ 25.02.180335-85		г. Томск				
	Кран трехходовой натяжной муфтовый с рукояткой с фланцем	11Б18бк			шт.	1	0,27	
	для контрольного манометра Ру 1,6 МПа, Ду 15							
	Кран пробно-спускной для манометра	10Ббк1			шт	1	0,41	
	Ру 1,6 мПа, Ду 15							

Позиция	Наименование и техническая характеристика	Тип, марка, обозначение документа, опросного листа	Код оборудования, изделия, материала	Завод–изготовитель	Единица измере-ния	Коли-чество	Масса единицы, кг	Примечание
1	2	3	4	5	6	7	8	9
	Фильтр магнитный фланцевый ∅ 80	ФМФ- 80		З-д"Водоприбор"	шт.	1	20,5	
	с ответными фланцами			Москва				
	Задвижка с обрезиненным клином фланцевая с ответными	KR11		Компания АДЛ	шт	2	18	
	фланцами, PN 10 DN 80							
	Переход 89х57	ГОСТ 17378-2001			шт	2		
	Трубопровод из стальных электросварных прямошовных труб	ГОСТ 10704-91						
	45 ∅57х3,0				м	0,5		
	∅ 89х4,0	3, 1			м	1,5	8,38	
	• Водомерный узел №3 (на полив)							
	Счетчик холодной воды крыльчатый, Ду 15	СХВ-15д		ЗАО "Тепловодомер", г.Мытищи	шт.	1		
	Манометр технический показывающий,предел измерения	МП4-У6		з-д "Манотомь"	шт	1	0,60	
	0,06-1,6 МПа, класс точности 1,5	ТУ 25.02.180335-85		г. Томск				
	Кран трехходовой натяжной муфтовый с рукояткой с фланцем	11Б18бк			шт.	1	0,27	
	для контрольного манометра Ру 1,6 МПа, Ду 15							
	Кран пробно-спускной для манометра	10Ббк1			шт	1	0,41	
	Ру 1,6 мПа, Ду 15							
	Фильтр магнитный муфтовый ∅ 25	ФММ - 25		З-д"Водоприбор" Москва	шт.	1	1,5	
	Кран шаровый муфтовый PN 16 DN 25			Компания АДЛ	шт.	2		
	Переход 25х15	ГОСТ 17378-2001			шт	2		
	• Водомерный узел №2 (на встроенные помещения)							
	Счетчик холодной воды крыльчатый, Ду 15	СХВ-15д		ЗАО "Тепловодомер", г.Мытищи	шт.	1		
	Манометр технический показывающий,предел измерения	МП4-У6		з-д "Манотомь"	шт	1	0,60	

Позиция	Наименование и техническая характеристика	Тип, марка, обозначение документа, опросного листа	Код оборудования, изделия, материала	Завод–изготовитель	Единица измере-ния	Коли-чество	Масса единицы, кг	Примечание
1	2	3	4	5	6	7	8	9
	Фильтр магнитный фланцевый ∅ 80	ФМФ- 80		З-д"Водоприбор"	шт.	1	20,5	
	с ответными фланцами			Москва				
	Задвижка с обрезиненным клином фланцевая с ответными	KR11		Компания АДЛ	шт	2	18	
	фланцами, PN 10 DN 80							
	Переход 89х57	ГОСТ 17378-2001			шт	2		
	Трубопровод из стальных электросварных прямошовных труб	ГОСТ 10704-91						
	∅57х3,0				м	0,5		
	∅ 89х4,0				м	1,5	8,38	
	• Водомерный узел №3 (на полив)							
	Счетчик холодной воды крыльчатый, Ду 15	СХВ-15д		ЗАО "Тепловодомер", г.Мытищи	шт.	1		
	Манометр технический показывающий,предел измерения	МП4-У6		з-д "Манотомь"	шт	1	0,60	
	0,06-1,6 МПа, класс точности 1,5	ТУ 25.02.180335-85		г. Томск				
	Кран трехходовой натяжной муфтовый с рукояткой с фланцем	11Б18бк			шт.	1	0,27	
	для контрольного манометра Ру 1,6 МПа, Ду 15							
	Кран пробно-спускной для манометра	10Ббк1			шт	1	0,41	
	Ру 1,6 мПа, Ду 15							
	Фильтр магнитный муфтовый ∅ 25	ФММ - 25		З-д"Водоприбор" Москва	шт.	1	1,5	
	Кран шаровый муфтовый PN 16 DN 25			Компания АДЛ	шт.	2		
	Переход 25х15	ГОСТ 17378-2001			шт	2		
	• Водомерный узел №2 (на встроенные помещения)							
	Счетчик холодной воды крыльчатый, Ду 15	СХВ-15д		ЗАО "Тепловодомер", г.Мытищи	шт.	1		
	Манометр технический показывающий,предел измерения	МП4-У6		з-д "Манотомь"	шт	1	0,60	

Позиция	Наименование и техническая характеристика	Тип, марка, обозначение документа, опросного листа	Код оборудования, изделия, материала	Завод–изготовитель	Единица измере-ния	Коли-чество	Масса единицы, кг	Примечание
1	2	3	4	5	6	7	8	9
	0,06-1,6 МПа, класс точности 1,5	ТУ 25.02.180335-85		г. Томск				
	Кран трехходовой натяжной муфтовый с рукояткой с фланцем	11Б18бк			шт.	1	0,27	
	для контрольного манометра Ру 1,6 МПа, Ду 15							
	Кран пробно-спускной для манометра	10Ббк1			шт	1	0,41	
	Ру 1,6 мПа, Ду 15							
	Фильтр магнитный муфтовый ∅ 25	ФММ - 25		З-д"Водоприбор" Москва	шт.	1	2,2	
	Кран шаровый муфтовый PN 16 DN 25			Компания АДЛ	шт.	2		
	Переход 25х15	ГОСТ 17378-2001			шт	2		
	Водопровод хозяйственно-питьевой I зоны, В10							
	Водопровод хозяйственно-питьевой II зоны, В11							
	Кран шаровый муфтовый PN 16							
	DN 15			Компания АДЛ	шт.	4		В т.ч. спускники
	DN 40			Компания АДЛ	шт.	3		
	DN 50			Компания АДЛ	шт.	1		
	Клапан понижения давдения с установочной шкалой DN 15	D06F-15B		Honeywell	шт.	1		Для пом. охраны
	Труба FlowGuard Gold Type II PN16:			Компания Аделант				
	∅ 20х1,5				м	3,0		
	∅ 50х3,7				м	11,0		
	∅ 63х4,7				м	21		
	∅ 75х5,6				м	16,0		
	Изоляция трубопроводов:							
	Тепловая изоляция из вспененного полиэтилена «K-Flex»							

Позиция	Наименование и техническая характеристика	Тип, марка, обозначение документа, опросного листа	Код оборудования, изделия, материала	Завод–изготовитель	Единица измере-ния	Коли-чество	Масса единицы, кг	Примечание
1	2	3	4	5	6	7	8	9
	толщиной 13 мм в комплекте с клеем и скотчем:							
	d22(для трубы d 20)				м	3		
	d54 (для трубы d 50)				м	11		
	d64 (для трубы d 63)				м	21		
	D76 (для трубы d 75)				м	16		
	Крепление трубопроводов	Серия 4.900-9, выпуск 1			кг	240		
	Неподвижная опора							
	для трубы ∅ 75х5,6				шт	2		
	для трубы ∅ 63х4,7				шт	2		
	• Водомерный узел (на приготовление горячей воды в ИТП)							
	Счетчик холодной воды крыльчатый, Ду 40	ВСХд-40		ЗАО "Тепловодомер", г.Мытищи	шт.	2		
	Манометр технический показывающий,предел измерения	МП4-У6		з-д "Манотомь"	шт	2		
	0,06-1,6 МПа, класс точности 1,5	ТУ 25.02.180335-85		г. Томск				
	Кран трехходовой натяжной муфтовый с рукояткой с фланцем	11Б18бк			шт.	2		
	для контрольного манометра Ру 1,6 МПа, Ду 15							
	Кран пробно-спускной для манометра	10Ббк1			шт	2		
	Ру 1,6 мПа, Ду 15							
	Фильтр магнитный фланцевый ∅ 65	ФМФ - 65		З-д"Водоприбор" Москва	шт.	2		
	Задвижка с обрезиненным клином фланцевая PN 16; DN 65	KR11		Компания АДЛ	шт	4		
	с ответными фланцами							
	3. Водопровод хозяйственно-питьевой встроенных помещений,							
	1В1							
	Кран шаровый муфтовый PN 16							

Позиция	Наименование и техническая характеристика	Тип, марка, обозначение документа, опросного листа	Код оборудования, изделия, материала	Завод–изготовитель	Единица измере-ния	Коли-чество	Масса единицы, кг	Примечание
1	2	3	4	5	6	7	8	9
	DN 15			Компания АДЛ	шт.	7		В т.ч. спускники
	DN 20			Компания АДЛ	шт.	2		
	DN 25			Компания АДЛ	шт.	1		
	Трубопровод из стальных водогазопроводных оцинкованных							
	обыкновенных труб по ГОСТ 3262-75							
	∅ 25x3,2				м	16,0	2,39	В насосной
	Труба FlowGuard Gold Type II PN16: 32x2,4			Компания Аделант	м	20		
	∅ 25x1,9				м	7,0		
	∅ 20x1,5				м	10,0		
	Изоляция трубопроводов:							
	Тепловая изоляция из вспененного полиэтилена «K-Flex»							
	толщиной 13 мм в комплекте с клеем и скотчем:							
	D35 (для трубы d 32)				м	20		
	D28 (для трубы d 25)				м	7,0		
	D22 (для трубы d 20)				м	10,0		
	Крепление трубопроводов	Серия 4.900-9, выпуск 1			кг	200		
	Неподвижная опора							
	для трубы ∅ 20x1,5				шт	1		
	для трубы ∅ 32x2,4				шт	3		
	4.Противопожарный водопровод, В2							
	Задвижка с обрезиненным клином фланцевая с ответными							
	фланцами, PN 16 DN 65	KR11		Компания АДЛ	шт	2	15	
	То же, DN 80	KR11		Компания АДЛ	шт.	1	18	

Позиция	Наименование и техническая характеристика	Тип, марка, обозначение документа, опросного листа	Код оборудования, изделия, материала	Завод–изготовитель	Единица измере-ния	Коли-чество	Масса единицы, кг	Примечание
1	2	3	4	5	6	7	8	9
	Трубопровод из стальных электросварных прямошовных труб							
	по ГОСТ 10704-91	ГОСТ 10704-91						
	∅ 76х3,5				м	4,0		
	∅ 89х~~3,5~~ 4,0	1.1			м	60		
	Изоляция трубопроводов:							
	Грунтовка ГФ-021	ГОСТ 25129-82			$м^2$	18,0		
	Краска БТ-177	ГОСТ 5631-79			кг	6		
	Сортовая сталь для крепления стальных трубопроводов				кг	125,0		
	6. Водопровод поливочный, В0							
	Кран шаровый муфтовый PN 16							
	DN 15				шт.	1		спускники
	DN 25				шт.	3		
	Кран поливочный (наружный) в комплекте:							
	Кран шаровый запорный муфтовый Ру 1.6 мПа , t до 150°С ∅ 25				шт	1		
	Рукав резиновый напорный с текстильным каркасом L=30 м	В (II) 6,3 – 20 – 31-У						
	для трубы ∅ 25	ГОСТ 18698-79*			шт	1		
	Трубопровод из стальных водогазопроводных оцинкованных	ГОСТ 3262-75						
	обыкновенных труб ∅25х3,2				м	55.0	3,09	
	Сортовая сталь для крепления стальных трубопроводов				кг	92		

Позиция	Наименование и техническая характеристика	Тип, марка, обозначение документа, опросного листа	Код оборудования, изделия, материала	Завод–изготовитель	Единица измере-ния	Коли-чество	Масса единицы, кг	Примечание
1	2	3	4	5	6	7	8	9
	Трубопровод из стальных электросварных прямошовных труб							
	по ГОСТ 10704-91	ГОСТ 10704-91						
	∅ 76х3,5				м	4,0		
	∅ 89х3,5				м	60		
	Изоляция трубопроводов:							
	Грунтовка ГФ-021	ГОСТ 25129-82			$м^2$	18,0		
	Краска БТ-177	ГОСТ 5631-79			кг	6		
	Сортовая сталь для крепления стальных трубопроводов				кг	125,0		
	6. Водопровод поливочный, В0							
	Кран шаровый муфтовый PN 16							
	DN 15				шт.	1		спускники
	DN 25				шт.	3		
	Кран поливочный (наружный) в комплекте:							
	Кран шаровый запорный муфтовый Ру 1.6 мПа , t до 150°С ∅ 25				шт	1		
	Рукав резиновый напорный с текстильным каркасом L=30 м	В (II) 6,3 – 20 – 31-У						
	для трубы ∅ 25	ГОСТ 18698-79*			шт	1		
	Трубопровод из стальных водогазопроводных оцинкованных	ГОСТ 3262-75						
	обыкновенных труб ∅25х3,2				м	55.0	3,09	
	Сортовая сталь для крепления стальных трубопроводов				кг	92		

Позиция	Наименование и техническая характеристика	Тип, марка, обозначение документа, опросного листа	Код оборудования, изделия, материала	Завод–изготовитель	Единица измерения	Количество	Масса единицы, кг	Примечание
1	2	3	4	5	6	7	8	9
	7. Водопровод горячей воды I зоны, Т30							
	Водопровод горячей воды II зоны Т31							
	Кран шаровый муфтовый PN 16							
	DN 15			Компания АДЛ	шт.	5		спускники
	DN 15			Компания АДЛ	шт.	1		
	DN 40			Компания АДЛ	шт.	1		
	DN 50			Компания АДЛ	шт.	2		
	DN 65			Компания АДЛ	шт.	1		
	Труба FlowGuard Gold Type II PN16:			Компания Аделант				
	∅ 20x1,5				м	4		
	∅ 50x3,7				м	4,0		
	∅ 63x4,7				м	13,0		
	∅ 75x5,6				м	12,0		
	Изоляция трубопроводов:							
	Тепловая изоляция из вспененного полиэтилена «K-Flex»							
	толщиной 13 мм в комплекте с клеем и скотчем:							
	d22 (для трубы d 20)				м	2		
	d54 (для трубы d 50)				м	4,0		
	d64 (для трубы d 63)				м	13,0		
	d76 (для трубы d 75)				м	12		
	Крепление трубопроводов	Серия 4.900-9, выпуск 1			кг	125		
	Неподвижная опора для трубы ∅ 50x3,7				шт	1		
	для трубы ∅ 63x4,7				шт	2		
	для трубы ∅ 75x5,6				шт	1		

Позиция	Наименование и техническая характеристика	Тип, марка, обозначение документа, опросного листа	Код оборудования, изделия, материала	Завод–изготовитель	Единица измере-ния	Коли-чество	Масса единицы, кг	Примечание
1	2	3	4	5	6	7	8	9
	8. Циркуляционный трубопровод I зоны, Т40							
	Циркуляционный трубопровод II зоны, Т41							
	Кран шаровый муфтовый PN 16							
	DN 15			Компания АДЛ	шт.	4		спускники
	DN 32			Компания АДЛ	шт.	2		
	Клапан ручной резьбовой балансировочный DN 25	MSV-S		«Danfoss»	шт.	2		
	Труба FlowGuard Gold Type II PN16:			Компания Аделант				
	∅ 20x1,5				м	2,0		
	∅ 32x2,4				м	7		
	∅ 40x3,0				м	18,0		
	Изоляция трубопроводов:							
	Тепловая изоляция из вспененного полиэтилена «K-Flex»							
	толщиной 13 мм в комплекте с клеем и скотчем:							
	d22 (для трубы d 20)				м	2,0	-	
	D35 (для трубы d 32)				м	7	-	
	D42 (для трубы d 40)				м	18,0	-	
	Крепление трубопроводов	Серия 4.900-9, выпуск 1			кг	100		
	Неподвижная опора							
	для трубы ∅ 32x2,4				шт	2		
	для трубы ∅ 40x3,0				шт	2		
	9. Водопровод горячей воды встроенных помещений,							
	1Т3							
	Кран шаровый запорный муфтовый Ру 1,6 мПа Ду 15				шт	7	-	В т.ч. спускник

Позиция	Наименование и техническая характеристика	Тип, марка, обозначение документа, опросного листа	Код оборудования, изделия, материала	Завод-изготовитель	Единица измерения	Количество	Масса единицы, кг	Примечание
1	2	3	4	5	6	7	8	9
	Кран шаровый запорный муфтовый Ру 1,6 мПа Ду 20				шт	2	-	
	Клапан понижения давдения с установочной шкалой DN 20	D06F-20B		Honeywell	шт.	1		Для пом. охраны
	Труба FlowGuard Gold Type II PN16 ∅ 25х1,9			Компания Аделант	м	21,0		
	∅ 20х1,5			Компания Аделант	м	11,0		
	Изоляция трубопроводов:							
	Тепловая изоляция из вспененного полиэтилена «K-Flex»							
	толщиной 13 мм в комплекте с клеем и скотчем:							
	D28 (для трубы d 25)				м	21,0	-	
	D22 (для трубы d 20)				м	11,0		
	Крепление трубопроводов	Серия 4.900-9, выпуск 1			кг	130		
	Неподвижная опора							
	для трубы ∅ 25х1,9				шт	6		
	для трубы ∅ 20х1,5				шт	2		
	Устройство компенсатора из трубы ∅ 25х1,9				шт	1		
	10. Канализация бытовая, К1							
	Трубопровод из чугунных канализационных труб ∅50	ГОСТ 6942-98			м	1		
	Трубопровод из чугунных канализационных труб ∅100	ГОСТ 6942-98			м	54,0	13,9	
	Труба ЧШГТ-100 l=6000мм (Выпуск Д100) L=6,0м	ТУ1461-037-50254094-2008			шт	х2		
	Антикоррозийная изоляция трубопроводов:							
	Грунтовка ГФ-021	ГОСТ 25129-82			$м^2$	17		3.1
	Краска БТ-177	ГОСТ 5631-79			кг	5		
	Сталь сортовая для крепления трубопроводов				кг	120		

Позиция	Наименование и техническая характеристика	Тип, марка, обозначение документа, опросного листа	Код оборудования, изделия, материала	Завод–изготовитель	Единица измере-ния	Коли-чество	Масса единицы, кг	Примечание
1	2	3	4	5	6	7	8	9
	Кран шаровый запорный муфтовый Ру 1,6 мПа Ду 20				шт	2	-	
	Клапан понижения давдения с установочной шкалой DN 20	D06F-20B		Honeywell	шт.	1		Для пом. охраны
	Труба FlowGuard Gold Type II PN16 ∅ 25х1,9			Компания Аделант	м	21,0		
	∅ 20х1,5			Компания Аделант	м	11,0		
	Изоляция трубопроводов:							
	Тепловая изоляция из вспененного полиэтилена «K-Flex»							
	толщиной 13 мм в комплекте с клеем и скотчем:							
	D28 (для трубы d 25)				м	21,0	-	
	D22 (для трубы d 20)				м	11,0		
	Крепление трубопроводов	Серия 4.900-9, выпуск 1			кг	130		
	Неподвижная опора							
	для трубы ∅ 25х1,9				шт	6		
	для трубы ∅ 20х1,5				шт	2		
	Устройство компенсатора из трубы ∅ 25х1,9				шт	1		
	10. Канализация бытовая, К1							
	Трубопровод из чугунных канализационных труб ∅50	ГОСТ 6942-98			м	1		
	Трубопровод из чугунных канализационных труб ∅100	ГОСТ 6942-98			м	54,0	13,9	
	Труба ЧШГТ-100 l=6000мм (Выпуск Д100) L=6,0м	ТУ1461-037-50254094-2008			шт	1		
	Антикоррозийная изоляция трубопроводов:							
	Грунтовка ГФ-021	ГОСТ 25129-82			$м^2$	17		
	Краска БТ-177	ГОСТ 5631-79			кг	5		
	Сталь сортовая для крепления трубопроводов				кг	120		

Позиция	Наименование и техническая характеристика	Тип, марка, обозначение документа, опросного листа	Код оборудования, изделия, материала	Завод–изготовитель	Единица измере-ния	Коли-чество	Масса единицы, кг	Примечание
1	2	3	4	5	6	7	8	9
	Ревизия чугунная Ду100	ГОСТ 6942-98			шт.	1		
	11. Канализация бытовая встроенных помещений, 1К1							
	Трубопровод из чугунных канализационных труб ∅50	ГОСТ 6942-98			м	4,0		
	∅100				м	33	13,9	
	Труба ЧШГТ-100 l=6000мм (Выпуск Д100) L=6,0м	ТУ1461-037-50254094-2008			Шт	12		
	Антикоррозийная изоляция трубопроводов:							
	Грунтовка ГФ-021	ГОСТ 25129-82			$м^2$	11		
	Краска БТ-177	ГОСТ 5631-79			кг	3,5		3,1
	Сталь сортовая для крепления трубопроводов				кг	80		
	Ревизия чугунная Ду100	ГОСТ 6942-98			шт.	1		
	12. Канализация дождевая, К2							
	Перепуск дождевой канализации в бытовую канализацию				шт.	1		См.5.901-СГП-5.91-ВК, л.8
	Трубопровод из стальных водогазопроводных оцинкованных	ГОСТ 3262-75						
	обыкновенных труб ∅32				м	18.0	3,09	
	Антикоррозийная изоляция трубопроводов:							
	Грунтовка ГФ-021	ГОСТ 25129-82			$м^2$	2,0		
	Краска БТ-177	ГОСТ 5631-79			кг	0,6		
	Сталь сортовая для крепления стальных трубопроводов				кг	5		
	13. Канализация случайных стоков (напорная) К13Н							
1К13Н.1-	Одноступенчатый погружной блочный агрегат с вертикальным	Unilift KP 250 A-1		Фирма «GRUNDFOS»	шт	4	6,3	

Позиция	Наименование и техническая характеристика	Тип, марка, обозначение документа, опросного листа	Код оборудования, изделия, материала	Завод–изготовитель	Единица измере-ния	Коли-чество	Масса единицы, кг	Примечание
1	2	3	4	5	6	7	8	9
	Ревизия чугунная Ду100	ГОСТ 6942-98			шт.	1		
	11. Канализация бытовая встроенных помещений, 1К1							
	Трубопровод из чугунных канализационных труб ∅50	ГОСТ 6942-98			м	4,0		
	∅100				м	33	13,9	
	Труба ЧШГТ-100 I=6000мм (Выпуск Д100) L=6,0м	ТУ1461-037-50254094-2008			Шт	1		
	Антикоррозийная изоляция трубопроводов:							
	Грунтовка ГФ-021	ГОСТ 25129-82			$м^2$	11		
	Краска БТ-177	ГОСТ 5631-79			кг	3,5		
	Сталь сортовая для крепления трубопроводов				кг	80		
	Ревизия чугунная Ду100	ГОСТ 6942-98			шт.	1		
	12. Канализация дождевая, К2							
	Перепуск дождевой канализации в бытовую канализацию				шт.	1		См.5.901-СГП-5.91-ВК, л.8
	Трубопровод из стальных водогазопроводных оцинкованных	ГОСТ 3262-75						
	обыкновенных труб ∅32				м	18.0	3,09	
	Антикоррозийная изоляция трубопроводов:							
	Грунтовка ГФ-021	ГОСТ 25129-82			$м^2$	2,0		
	Краска БТ-177	ГОСТ 5631-79			кг	0,6		
	Сталь сортовая для крепления стальных трубопроводов				кг	5		
	13. Канализация случайных стоков (напорная) К13Н							
1К13Н.1-	Одноступенчатый погружной блочный агрегат с вертикальным	Unilift KP 250 A-1		Фирма «GRUNDFOS»	шт	4	6,3	

Позиция	Наименование и техническая характеристика	Тип, марка, обозначение документа, опросного листа	Код оборудования, изделия, материала	Завод–изготовитель	Единица измерения	Количество	Масса единицы, кг	Примечание
1	2	3	4	5	6	7	8	9
-4К13Н.1	нагнетательным патрубком и погружным однофазным двигателем			Германия				
	Q=5,0 м3/ч; Н=5,6 м; N=0,5 кВт							
1К13Н.2-	Затвор (клапан) обратный поворотный однодисковый							
-4К13Н.2	с ответными фланцами Dy 50	19ч21бр(КА44075)			шт.	4	12,0	
1К13Н.3-	Задвижка с обрезиненным клином, невыдвижным шпинделем,	30ч39бр(МЗВ)			шт.	4	11,4	
-4К13Н.3	фланцевая, с ответными фланцами, PN 16; Dy 50							
	Трубопровод из стальных электросварных труб по ГОСТ 10704-91				м	54,5		
	∅ 57х3,5							
	Антикоррозийная изоляция трубопроводов:							
	Грунтовка ГФ-021	ГОСТ 25129-82			$м^2$	9		
	Краска БТ-177	ГОСТ 5631-79			кг	3		
	Сталь сортовая для крепления стальных трубопроводов				кг	72		
	Выше отметки 0,000							
	1. Канализация							
	• Бытовая, К1							
	Унитаз с бачком	УнТКфс ГОСТ 30493-96			компл.	102		
		БНвпфс ГОСТ 30493-96						
	Ванна стальная со смесителем для ванны и сифоном	ВСт-1700 ГОСТ 23695-94			компл.	58		
		См-ВДРНШл ГОСТ 25809-96						
		СПунВн ТУ 4952-027-00284581-97						
	Умывальник со смесителем, сифоном и пьедесталом 3 величины	УмОвСфс ГОСТ 30493-96			компл.	58		
		См-УмДЦБА ГОСТ25809-96						

Позиция	Наименование и техническая характеристика	Тип, марка, обозначение документа, опросного листа	Код оборудования, изделия, материала	Завод–изготовитель	Единица измере-ния	Коли-чество	Масса единицы, кг	Примечание
1	2	3	4	5	6	7	8	9
	Рукомойник «Славута» со смесителем, сифоном, отверстием и	УмОвСфс ГОСТ 30493-96			компл.	44		Стояки 5, 6, 8
	пъедесталом	См-УмДЦБА ГОСТ25809-96						
	Сифон для подключения стиральной машины				компл.	58		
	Умывальник со смесителем сифоном и пьедесталом	УмОвСфс ГОСТ 30493-96			компл.	1		В МОП,УК
		См-УмДЦБА ГОСТ25809-96						
	Унитаз с бачком	УнТКфс ГОСТ 30493-96			компл.	1		В МОП,УК
		БНвпфс ГОСТ 30493-96						
	Поддон душевой в комплекте с сифоном и смесителем	ПДСм 800 ГОСТ 23695-94*			компл.	1		В МОП,УК
		СПМ ГОСТ23289-94						
		См-МДРНА ГОСТ25809-96						
	Трубопровод из канализационной трубы			«REHAU»	м	557		
	из полипропилена РАУ-ПП 1221 REHAU ДN100 (стояки)							
	Трубопровод из канализационной трубы			«REHAU»	м	110		
	из полипропилена РАУ-ПП 1221 REHAU ДN100 (этажи)							
	Трубопровод из канализационной трубы			«REHAU»	м	200		
	из полипропилена РАУ-ПП 1221 REHAU ДN50 (этажи)							
	Манжета противопожарная ДN 100				шт.	152		
	Манжета противопожарная ДN 50				шт.	1		
	Трубопровод из канализационной трубы			«REHAU»				
	из полипропилена РАУ-ПП 1221 (вентиляционная часть)							
	ДN100				м	63		
	ДN125				м	8		
	Трубопровод из канализационной трубы			«REHAU»				
	из полипропилена РАУ-ПП 1221 (отвод от поддона) ДN50				м	5		
	Ревизия из из полипропилена РАУ-ПП 1221 DN100			«REHAU»	шт.	42		

Позиция	Наименование и техническая характеристика	Тип, марка, обозначение документа, опросного листа	Код оборудования, изделия, материала	Завод–изготовитель	Единица измере-ния	Коли-чество	Масса единицы, кг	Примечание
1	2	3	4	5	6	7	8	9
	Вентиляционный клапан DN50	HL900NECO		Австрия	шт.	1		
	Крепление трубопроводов	Серия 4.900-9, выпуск 1			кг	310		
	• Бытовая встроенных помещений 1К1							
	Магазин №1							
	Унитаз с бачком	УнТКфс ГОСТ 30493-96			компл	1		
		БНвлфс ГОСТ 30493-96						
	Умывальник со смесителем сифоном и пьедесталом	УмОвСфс ГОСТ 30493-96			компл	1		
		См-УмДЦБАГОСТ25809-96						
	Поддон душевой в комплекте с сифоном и смесителем	ПДСм 800 ГОСТ 23695-94*			компл	1		
		СПМ ГОСТ23289-94						
		См-МДРНА ГОСТ25809-96						
	Трубопровод из канализационной трубы			«REHAU»				
	из полипропилена РАУ-ПП 1221							
	ДN50				м	2		
	ДN100				м	1,6		
	Ревизия из из полипропилена РАУ-ПП 1221 DN100			«REHAU»	шт.	1		
	Вентиляционный клапан DN100	HL900NECO		Австрия	шт.	1		
	Крепление трубопроводов	Серия 4.900-9, выпуск 1			кг	3,6		
	Магазин №2							
	Унитаз с бачком	УнТКфс ГОСТ 30493-96			компл	1		

Позиция	Наименование и техническая характеристика	Тип, марка, обозначение документа, опросного листа	Код оборудования, изделия, материала	Завод–изготовитель	Единица измере-ния	Коли-чество	Масса единицы, кг	Примечание
1	2	3	4	5	6	7	8	9
		БНвпфс ГОСТ 30493-96						
	Умывальник со смесителем сифоном и пьедесталом	УмОвСфс ГОСТ 30493-96			компл	1		
		См-УмДЦБАГОСТ25809-96						
	Поддон душевой в комплекте с сифоном и смесителем	ПДСм 800 ГОСТ 23695-94*			компл	1		
		СПМ ГОСТ23289-94						
		См-МДРНА ГОСТ25809-96						
	Трубопровод из канализационной трубы			«REHAU»				
	из полипропилена РАУ-ПП 1221 ДN50				м	1,5		
	ДN100				м	5		
	Ревизия из из полипропилена РАУ-ПП 1221 DN100			«REHAU»	шт.	1		
	Крепление трубопроводов	Серия 4.900-9, выпуск 1			кг	6,5		
	Офис №1							
	Унитаз с бачком	УнТКфс ГОСТ 30493-96			компл	2		
		БНвпфс ГОСТ 30493-96						
	Умывальник со смесителем сифоном и пьедесталом	УмОвСфс ГОСТ 30493-96			компл	2		
		См-УмДЦБАГОСТ25809-96						
	Поддон душевой в комплекте с сифоном и смесителем	ПДСм 800 ГОСТ 23695-94*			компл	2		
		СПМ ГОСТ23289-94						
		См-МДРНА ГОСТ25809-96						
	Трубопровод из канализационной трубы			«REHAU»				
	из полипропилена РАУ-ПП 1221 ДN50				м	4,0		
	ДN100				м	4,0		
	Ревизия из из полипропилена РАУ-ПП 1221 DN100			«REHAU»	шт.	2		

Позиция	Наименование и техническая характеристика	Тип, марка, обозначение документа, опросного листа	Код оборудования, изделия, материала	Завод–изготовитель	Единица измере-ния	Коли-чество	Масса единицы, кг	Примечание
1	2	3	4	5	6	7	8	9
	Ревизия из из полипропилена РАУ-ПП 1221 DN50			«REHAU»	шт.	1		
	Вентиляционный клапан DN100	HL900NECO		Австрия	шт.	2		
	Вентиляционный клапан DN50	HL900NECO		Австрия	шт.	1		
	Крепление трубопроводов	Серия 4.900-9, выпуск 1			кг	8		
	• Дождевая, К2							
	Кровельная воронка с листвоуловителем, с теплоизоляцией, с	HL62H			шт	2		
	полимербитумным гидроизоляционным полотном с вертикальным							
	выпуском DN100							
	HTL Компенсационный патрубок DN 100	REHAU		Фирма «UPONOR ROHRSYSTEM GmbH"	шт	2		
	Ревизия на стояке:							
	• Тройник стальной Д=108х4	ГОСТ 17376-2001			шт	1		
	• Заглушка стальная Д=108х4	ГОСТ 17379-2001			шт	1		
	Трубопровод из стальных электросварных труб	ГОСТ 10704-91						
	∅ 108х4 (стояк)				м	66		
	∅ 108х4 (подвесные трубы на чердаке)				м	25		
	Фланец стальной плоский приварной Ру 0,6 МПа 1-100-16 Ст3	ГОСТ 12820-80*,исп.1			шт.	6		
	(для прочисток)							
	Заглушка стальная Ру 0,6 МПа Ду100	ГОСТ 12820-80*			шт.	6		
	Антикоррозийная изоляция трубопроводов:							

Позиция	Наименование и техническая характеристика	Тип, марка, обозначение документа, опросного листа	Код оборудования, изделия, материала	Завод-изготовитель	Единица измерения	Количество	Масса единицы, кг	Примечание
1	2	3	4	5	6	7	8	9
	Грунтовка ГФ-021	ГОСТ 25129-82			$м^2$	29		
	Краска БТ-177	ГОСТ 5631-79			кг	9		
	Сталь сортовая для крепления стальных трубопроводов				кг	30		
	2. Водопровод хозяйственно-питьевой I зоны, В10							
	Водопровод хозяйственно-питьевой II зоны, В11							
	Счетчик холодной воды крыльчатый Ду 15	СХВ-15		ПКФ «Бетар» при АО ЧЧЗ «Восток»	шт.	58		
	Кран шаровый латунный полнопроходной PN 16							
	∅ 20			Компания АДЛ	шт	58		
	Клапан обратный муфтовый латунный Ру 16,							
	Ду 20	NY		Компания АДЛ	шт	58		
	Коллектор Ду32мм в составе:							
	Фильтр сетчатый латунный с внутр. Резьбой со спускным краном Д32	V222P		Danfoss	шт.	17		
	Кран шаровый латунный полнопроходной PN 16 ∅ 320			Компания АДЛ	шт	17		
	Манометр технический показывающий, предел измерения	МП4-У		г.Томск з-д"Манотомь"	шт	17	0,60	
	0,06-1,0 МПа, класс точности 1,5	ТУ 25.02.180335-85						
	Кран трехходовой натяжной муфтовый с фланцем для	11Б18бк			шт	17	0,27	
	контрольного манометра латунный Ру 1,6 мПа, Ду 15							
	Трубопровод из металлопластиковых труб "UNIPIPE"			Фирма «UPONOR ROHRSYSTEM GmbH»				
	DN 25x2,5 (опуски в пол)				м	51		
	Труба FlowGuard Gold Type II PN16:) ∅ 40x3,0			Компания Аделант	м	27		

Позиция	Наименование и техническая характеристика	Тип, марка, обозначение документа, опросного листа	Код оборудования, изделия, материала	Завод–изготовитель	Единица измере-ния	Коли-чество	Масса единицы, кг	Примечание
1	2	3	4	5	6	7	8	9
	Труба FlowGuard Gold Type II PN16:) ∅ 25x1,9			Компания Аделант	м	23		
	Кран шаровый угловой Ду15	АРКО, Италия			шт.	58		Подводка к стир.машинам
	Кран шаровый угловой Ду15	АРКО, Италия			шт.	102		
	Гибкая подводка к унитазу Ду 15	ТУ 400-28-169-85			шт	102		
	Гибкая подводка к умывальнику Ду 15	ТУ 400-28-169-85			шт	102		
	Труба FlowGuard Gold Type II PN16:) ∅ 50x3,7			Компания Аделант	м	92		стояки
	Трубопровод из металлопластиковых труб "UNIPIPE"			Фирма «UPONOR ROHRSYSTEM GmbH»				
	DN 16x2 (вертикальные подводки)				м	176		
	DN 20x2.25 (в полу)				м	280		
	DN 25x2,5 (в полу)				м	1058		
	Труба защитная "UNIWELL"			Фирма UPONOR ROHRSYSTEM GmbH»				
	NW 20 (16x2,0)				м	176		
	NW 23 (20x2,25)				м	280		
	NW 29 (25x2,5)				м	1058		
	Трубопровод из стальных водогазопроводных неоцинкованных	ГОСТ 3265-75*			м	9		
	обыкновенных труб ∅ 65x4,0 (гильзы для прохода через							
	перекрытия)							
	<u>Изоляция стояков:</u>							
	Тепловая изоляция из вспененного полиэтилена «K-Flex»							
	толщиной 13 мм в комплекте с клеем и скотчем:							
	D54 (для трубы d 50)				м	92		
	D48 (для трубы d 40)				м	27		
	D28 (для трубы d 25)				м	23		

Позиция	Наименование и техническая характеристика	Тип, марка, обозначение документа, опросного листа	Код оборудования, изделия, материала	Завод–изготовитель	Единица измере-ния	Коли-чество	Масса единицы, кг	Примечание
1	2	3	4	5	6	7	8	9
	Крепление трубопроводов	Серия 4.900-9, выпуск 1			кг	302		
	Кран шаровый латунный полнопроходной PN 16 ∅ 15			Компания АДЛ	шт	1		В МОП, УК
	Счетчик холодной воды крыльчатый Ду 15	СХВ-15		ПКФ «Бетар» при АО ЧЧЗ «Восток»	шт.	1		В МОП, УК
	Гибкая подводка к унитазу Ду 15	ТУ 400-28-169-85			шт	1		В МОП, УК
	Гибкая подводка к умывальнику Ду 15	ТУ 400-28-169-85			шт	1		В МОП, УК
	Кран шаровый угловой Ду15	АРКО, Италия			шт.	1		В МОП, УК
	Трубопровод из металлопластиковых труб "UNIPIPE"			Фирма «UPONOR ROHRSYSTEM GmbH»				В МОП, УК
	DN 16x2				м	1,5		
	DN 20x2.25				м	4		В МОП, УК
	Труба FlowGuard Gold Type II PN16 ∅ 20x1,5			Компания Аделант	м	1		
	Устройство компенсатора из трубы ∅ 50x3,7				шт	6		
	Неподвижная опора для трубы ∅ 50x3,7				шт	14		
								В МОП, УК
	3. Система горячего водоснабжение I зоны, Т30							
	Система горячего водоснабжения II зоны, Т31							
	Счетчик холодной воды крыльчатый Ду 15	СГВ-15		ПКФ «Бетар» при АО ЧЧЗ «Восток»	шт.	58		
	Кран шаровый латунный полнопроходной PN 16 ∅ 20			Компания АДЛ	шт	58		
	Клапан обратный муфтовый латунный Ру 16, Ду 20	NY		Компания АДЛ	шт	58		
	Коллектор Ду32мм в составе:							
	Фильтр сетчатый латунный с внутр. Резьбой со спускным краном Д32	V222P		Danfoss	шт.	17		
	Кран шаровый латунный полнопроходной PN 16 ∅ 320			Компания АДЛ	шт	17		
	• Манометр технический показывающий, предел измерения	МП4-У		г.Томск з-д"Манотомь"	шт	17	0,60	

Позиция	Наименование и техническая характеристика	Тип, марка, обозначение документа, опросного листа	Код оборудования, изделия, материала	Завод–изготовитель	Единица измере-ния	Коли-чество	Масса единицы, кг	Примечание
1	2	3	4	5	6	7	8	9
	0,06-1,0 МПа, класс точности 1,5	ТУ 25.02.180335-85						
	• Кран трехходовой натяжной муфтовый с фланцем для	11Б18бк			шт	17	0,27	
	контрольного манометра латунный Ру 1,6 мПа, Ду 15							
	Труба FlowGuard Gold Type II PN16:) ∅ 25x1,9			Компания Аделант	м	23		
	Трубопровод из металлопластиковых труб "UNIPIPE"			Фирма «UPONOR ROHRSYSTEM GmbH»				
	DN 25x2,5 (опуски в пол)				м	51		
	Труба FlowGuard Gold Type II PN16:) ∅ 40x3,0			Компания Аделант	м	27		
	Кран шаровый латунный полнопроходной PN 16							
	∅ 15				шт	2		
	Автоматический поплавковый воздухоотводчик DN 1/2"	VT 502		Фирма «VALTEC» Италия	шт	2		
	Гибкая подводка к умывальнику Ду 15	ТУ 400-28-169-85			шт	102		
	Труба FlowGuard Gold Type II PN16:) ∅ 50x3,7			Компания Аделант	м	30		
	Труба FlowGuard Gold Type II PN16:) ∅ 63x4,7			Компания Аделант	м	60		
	Трубопровод из металлопластиковых труб "UNIPIPE"			Фирма «UPONOR ROHRSYSTEM GmbH»				
	DN 16x2 (вертикальные подводки)				м	176		
	DN 20x2.25 (в полу)				м	280		
	DN 25x2,5 (в полу)				м	1058		
	Труба защитная "UNIWELL"			Фирма UPONOR ROHRSYSTEM GmbH»				
	NW 20 (16x2,0)				м	176		
	NW 23 (20x2,25)				м	280		
	NW 29 (25x2,5)				м	1058		
	Трубопровод из стальных водогазопроводных неоцинкованных	ГОСТ 3265-75*			м	9		
	обыкновенных труб ∅ 65x4,0 (гильзы для прохода через							
	перекрытия)							

Позиция	Наименование и техническая характеристика	Тип, марка, обозначение документа, опросного листа	Код оборудования, изделия, материала	Завод–изготовитель	Единица измере-ния	Коли-чество	Масса единицы, кг	Примечание
1	2	3	4	5	6	7	8	9
	Изоляция стояков:							
	Тепловая изоляция из вспененного полиэтилена «K-Flex»							
	толщиной 13 мм в комплекте с клеем и скотчем:							
	D64 (для трубы d 63)				м	60		
	D54 (для трубы d 50)				м	30		
	D48 (для трубы d 40)				м	27		
	D28 (для трубы d 25)				м	23		
	Крепление трубопроводов	Серия 4.900-9, выпуск 1			кг	302		
	Кран шаровый латунный полнопроходной PN 16 ∅ 15			Компания АДЛ	шт	1		
	Счетчик горячей воды крыльчатый Ду 15	СГВ-15		ПКФ «Бетар» при АО ЧЧЗ «Восток»	шт.	1		
	Гибкая подводка к умывальнику Ду 15	ТУ 400-28-169-85			шт	1		
	Трубопровод из металлопластиковых труб "UNIPIPE"			Фирма «UPONOR ROHRSYSTEM GmbH»				
	DN 16x2				м	1,5		
	DN 20x2.25				м	4		
	Труба FlowGuard Gold Type II PN16 ∅ 20x1,5			Компания Аделант	м	1		
	Устройство компенсатора из трубы ∅ 50x3,7				шт	2		
	Устройство компенсатора из трубы ∅ 63x4,7				шт	4		
	Неподвижная опора для трубы ∅ 50x3,7				шт	4		
	Неподвижная опора для трубы ∅ 50x3,7				шт	8		
	4. Система горячего водоснабжения встроенных помещений,							
	1Т3							
	Магазин№1							

Позиция	Наименование и техническая характеристика	Тип, марка, обозначение документа, опросного листа	Код оборудования, изделия, материала	Завод–изготовитель	Единица измере-ния	Коли-чество	Масса единицы, кг	Примечание
1	2	3	4	5	6	7	8	9
	Счетчик горячей воды крыльчатый, Ду 15	СГВ-15		ЗАО "Тепловодомер", г.Мытищи	шт.	1	-	
	Кран шаровой запорный муфтовый Ру 1,6 мПа ∅ 15				шт	1		
	Гибкая подводка к умывальнику Ду 15	ТУ 400-28-169-85			шт	1		
	Трубопровод из металлопластиковых труб "UNIPIPE" DN 16x2			Фирма «UPONOR ROHRSYSTEM GmbH»	м	1,0		
	DN 20x2.25				м	5		
	Крепление трубопроводов	Серия 4.900-9, выпуск 1			кг	2		
	Магазин№2							
	Счетчик горячей воды крыльчатый, Ду 15	СГВ-15		ЗАО "Тепловодомер", г.Мытищи	шт.	1		
	Кран шаровой запорный муфтовый Ру 1,6 мПа ∅ 15				шт	1		
	Гибкая подводка к умывальнику Ду 15	ТУ 400-28-169-85			шт	1		
	Трубопровод из металлопластиковых труб "UNIPIPE" DN 16x2			Фирма «UPONOR ROHRSYSTEM GmbH»	м	1,0		
	DN 20x2.25				м	2,5		
	Труба FlowGuard Gold Type II PN16 ∅ 25x1,9			Компания Аделант	м	4		
	Крепление трубопроводов	Серия 4.900-9, выпуск 1			кг	5		
	Офис №1							
	Счетчик горячей воды крыльчатый, Ду 15	СГВ-15		ЗАО "Тепловодомер", г.Мытищи	шт.	3		
	Кран шаровой запорный муфтовый Ру 1,6 мПа ∅ 15				шт	3		
	Гибкая подводка к умывальнику Ду 15	ТУ 400-28-169-85			шт	2		
	Трубопровод из металлопластиковых труб "UNIPIPE" DN 16x2			Фирма «UPONOR ROHRSYSTEM GmbH»	м	2,0		
	DN 20x2.25				м	8		

Позиция	Наименование и техническая характеристика	Тип, марка, обозначение документа, опросного листа	Код оборудования, изделия, материала	Завод–изготовитель	Единица измере-ния	Коли-чество	Масса единицы, кг	Примечание
1	2	3	4	5	6	7	8	9
	Труба FlowGuard Gold Type II PN16 ∅ 25x1,9			Компания Аделант	м	1		
	Неподвижная опора для трубы ∅ 20x1,5				шт	4		
	Неподвижная опора для трубы ∅ 25x1,9				шт	1		
	Устройство компенсатора из трубы ∅ 20x1,5				шт	2		
	Труба FlowGuard Gold Type II PN16 ∅ 20x1,5			Компания Аделант	м	12		
	Крепление трубопроводов	Серия 4.900-9, выпуск 1			кг	50		
	5. Циркуляционный трубопровод I зоны, Т40							
	Циркуляционный трубопровод II зоны, Т41							
	Кран шаровый запорный муфтовый Ру 1,6 мПа, ∅ 25				шт	6		
	Труба FlowGuard Gold Type II PN16 ∅ 32x2,4			Компания Аделант	м	92		
	Трубопровод из стальных водогазопроводных неоцинкованных	ГОСТ 3265-75*			м	9,0		
	обыкновенных труб ∅ 40x3,0 (гильзы для прохода через							
	перекрытия)							
	Изоляция стояков:							
	Тепловая изоляция из вспененного полиэтилена «K-Flex»							
	толщиной 13 мм в комплекте с клеем и скотчем:							
	D35 (для трубы d 32)				м	92		
	Крепление трубопроводов	Серия 4.900-9, выпуск 1			кг	302		
	Устройство компенсатора из трубы ∅ 32x2,4				шт	7		
	Неподвижная опора для трубы ∅ 32x2,4				шт	14		

Позиция	Наименование и техническая характеристика	Тип, марка, обозначение документа, опросного листа	Код оборудования, изделия, материала	Завод–изготовитель	Единица измере-ния	Коли-чество	Масса единицы, кг	Примечание
1	2	3	4	5	6	7	8	9
	6. Водопровод хозяйственно-питьевой встроенных помещений,							
	1В1							
	Магазин №1							
	Счетчик холодной воды крыльчатый, Ду 15	СХВ-15		ЗАО "Тепловодомер", г.Мытищи	шт.	1		
	Кран шаровой запорный муфтовый Ру 1,6 мПа							
	∅ 15				шт	1		
	Кран шаровый угловой Ду15	АРКО, Италия			шт.	1		
	Гибкая подводка к унитазу Ду 15	ТУ 400-28-169-85			шт	1		
	Гибкая подводка к умывальнику Ду 15	ТУ 400-28-169-85			шт	1		
	Трубопровод из металлопластиковых труб "UNIPIPE"			Фирма «UPONOR ROHRSYSTEM GmbH»				
	DN 16x2				м	1,5		
	DN 20x2.25				м	4,0		
	Труба FlowGuard Gold Type II PN16 ∅ 20x1,5			Компания Аделант	м	2		
	Крепление трубопроводов	Серия 4.900-9, выпуск 1			кг	5		
	Магазин №2							
	Счетчик холодной воды крыльчатый, Ду 15	СХВ-15		ЗАО "Тепловодомер", г.Мытищи	шт.	1		
	Кран шаровой запорный муфтовый Ру 1,6 мПа							
	∅ 15				шт	1		
	Кран шаровый угловой Ду15	АРКО, Италия			шт.	1		
	Гибкая подводка к унитазу Ду 15	ТУ 400-28-169-85			шт	1		

Позиция	Наименование и техническая характеристика	Тип, марка, обозначение документа, опросного листа	Код оборудования, изделия, материала	Завод–изготовитель	Единица измере-ния	Коли-чество	Масса единицы, кг	Примечание
1	2	3	4	5	6	7	8	9
	Гибкая подводка к умывальнику Ду 15	ТУ 400-28-169-85			шт	1		
	Трубопровод из металлопластиковых труб "UNIPIPE"			Фирма «UPONOR ROHRSYSTEM GmbH»				
	DN 16x2				м	1,5		
	DN 20x2.25				м	3,0		
	Труба FlowGuard Gold Type II PN16 ∅ 25x1,9			Компания Аделант	м	4		
	Крепление трубопроводов	Серия 4.900-9, выпуск 1			кг	5		
	Неподвижная опора для трубы ∅ 25x1,9				шт	1		
	Офис №1							
	Счетчик горячей воды крыльчатый, Ду 15	СГВ-15		ЗАО "Тепловодомер", г.Мытищи	шт.	3		
	Кран шаровой запорный муфтовый Ру 1,6 мПа ∅ 15				шт	~~3~~ 5		
	Гибкая подводка к умывальнику Ду 15	ТУ 400-28-169-85			шт	2	1,1	
	Гибкая подводка к унитазу Ду 15	ТУ 400-28-169-85			шт	2		
	Трубопровод из металлопластиковых труб "UNIPIPE" DN 16x2			Фирма «UPONOR ROHRSYSTEM GmbH»	м	3,0		
	DN 20x2.25				м	8		
	Труба FlowGuard Gold Type II PN16 ∅ 25x1,9			Компания Аделант	м	1		
	Неподвижная опора для трубы ∅ 20x1,5				шт	2		
	Труба FlowGuard Gold Type II PN16 ∅ 20x1,5			Компания Аделант	м	12		
	Крепление трубопроводов	Серия 4.900-9, выпуск 1			кг	50		
	7. Противопожарный водопровод, В2							

Позиция	Наименование и техническая характеристика	Тип, марка, обозначение документа, опросного листа	Код оборудования, изделия, материала	Завод–изготовитель	Единица измерения	Количество	Масса единицы, кг	Примечание
1	2	3	4	5	6	7	8	9
	Гибкая подводка к умывальнику Ду 15	ТУ 400-28-169-85			шт	1		
	Трубопровод из металлопластиковых труб "UNIPIPE"			Фирма «UPONOR ROHRSYSTEM GmbH»				
	DN 16x2				м	1,5		
	DN 20x2.25				м	3,0		
	Труба FlowGuard Gold Type II PN16 ∅ 25x1,9			Компания Аделант	м	4		
	Крепление трубопроводов	Серия 4.900-9, выпуск 1			кг	5		
	Неподвижная опора для трубы ∅ 25x1,9				шт	1		
	Офис №1							
	Счетчик горячей воды крыльчатый, Ду 15	СГВ-15		ЗАО "Тепловодомер", г.Мытищи	шт.	3		
	Кран шаровой запорный муфтовый Ру 1,6 мПа ∅ 15				шт	3		
	Гибкая подводка к умывальнику Ду 15	ТУ 400-28-169-85			шт	2		
	Гибкая подводка к унитазу Ду 15	ТУ 400-28-169-85			шт	2		
	Трубопровод из металлопластиковых труб "UNIPIPE" DN 16x2			Фирма «UPONOR ROHRSYSTEM GmbH»	м	3,0		
	DN 20x2.25				м	8		
	Труба FlowGuard Gold Type II PN16 ∅ 25x1,9			Компания Аделант	м	1		
	Неподвижная опора для трубы ∅ 20x1,5				шт	2		
	Труба FlowGuard Gold Type II PN16 ∅ 20x1,5			Компания Аделант	м	12		
	Крепление трубопроводов	Серия 4.900-9, выпуск 1			кг	50		
	7. Противопожарный водопровод, В2							

Позиция	Наименование и техническая характеристика	Тип, марка, обозначение документа, опросного листа	Код оборудования, изделия, материала	Завод–изготовитель	Единица измере-ния	Коли-чество	Масса единицы, кг	Примечание
1	2	3	4	5	6	7	8	9
	Кран пожарный в комплекте:							
	• Вентиль чугунный угловой 125° Ру 1,6 мПа Ду 50 в сборе с	РПТК50	105021	НПО ПУЛЬС	шт.	51		
	муфтой и контргайкой							
	• Ствол пожарный ручной с диаметром выходного отверстия	РС- 50	104105	НПО ПУЛЬС	шт.	51		
	16 мм, Ду 50							
	• Головка соединительная рукавная ,Ду 50	ГР-50	104202	НПО ПУЛЬС	шт	102		
	• Головка соединительная муфтовая ,Ду 50	ГМ-50	104201	НПО ПУЛЬС	шт	51		
	• Рукав пожарный напорный "Универсал", Д 51; L=20,0 м	ТУ 8193-031--00323890-99	102102	НПО ПУЛЬС	шт	51		
	• Шкаф пожарный серии ШПК-"Пульс"	ШПК-310Н			шт	17		
	• Шкаф пожарный серии ШПК-"Пульс"	ШПК-320-21			шт	17		
	Задвижка с обрезиненным клином фланцевая с ответными							
	фланцами, PN 16 DN 65	KR11		Компания АДЛ	шт	1		
	Сигнализатор потока жидкости Ду 25 на трубу Ду32	модель VSR-SF		TYCO	шт	1	1,32	
	Кран шаровой запорный муфтовый Ру 1,6 мПа ∅ 32				шт	1		
	Клапан обратный муфтовый Ру 16, Ду 32	NY		Компания АДЛ	шт	1		
	Дроссельная шайба D13,0	индивид. изготовление			шт.	9		На 5,6,7этажах
	Дроссельная шайба D12,5	индивид. изготовление			шт.	6		На 3,4 этажах
	Трубопровод из стальных водогазопроводных обыкновенных труб							
	∅ 32	ГОСТ 3265-75*			м	9,0		Перемычка со ст.В1
	Трубопровод из стальных электросварных труб ∅ 57х3,5	ГОСТ 10704-91			м	14,0		
	∅ 76х3,5	ГОСТ 10704-91			м	124,0		
	∅ 89х~~3,5~~ 4,0	ГОСТ 10704-91			м	3,0		
	Грунтовка ГФ-021 1,1	ГОСТ 25129-82			$м^2$	32,0		
	Краска БТ-177	ГОСТ 5631-79			кг	10		
	Сталь сортовая для крепления стальных трубопроводов				кг	48		

Позиция	Наименование и техническая характеристика	Тип, марка, обозначение документа, опросного листа	Код оборудования, изделия, материала	Завод–изготовитель	Единица измере-ния	Коли-чество	Масса единицы, кг	Примечание
1	2	3	4	5	6	7	8	9
	<u>Кран пожарный в комплекте:</u>							
	• Вентиль чугунный угловой 125° Ру 1,6 мПа Ду 50 в сборе с	РПТК50	105021	НПО ПУЛЬС	шт.	51		
	муфтой и контргайкой							
	• Ствол пожарный ручной с диаметром выходного отверстия	РС- 50	104105	НПО ПУЛЬС	шт.	51		
	16 мм, Ду 50							
	• Головка соединительная рукавная ,Ду 50	ГР-50	104202	НПО ПУЛЬС	шт	102		
	• Головка соединительная муфтовая ,Ду 50	ГМ-50	104201	НПО ПУЛЬС	шт	51		
	• Рукав пожарный напорный "Универсал", Д 51; L=20,0 м	ТУ 8193-031--00323890-99	102102	НПО ПУЛЬС	шт	51		
	• Шкаф пожарный серии ШПК-"Пульс"	ШПК-310Н			шт	17		
	• Шкаф пожарный серии ШПК-"Пульс"	ШПК-320-21			шт	17		
	Задвижка с обрезиненным клином фланцевая с ответными							
	фланцами, PN 16 DN 65	KR11		Компания АДЛ	шт	1		
	Сигнализатор потока жидкости Ду 25 на трубу Ду32	модель VSR-SF		TYCO	шт	1	1,32	
	Кран шаровой запорный муфтовый Ру 1,6 мПа ∅ 32				шт	1		
	Клапан обратный муфтовый Ру 16, Ду 32	NY		Компания АДЛ	шт	1		
	Дроссельная шайба D13,0	индивид. изготовление			шт.	9		На 5,6,7этажах
	Дроссельная шайба D12,5	индивид. изготовление			шт.	6		На 3,4 этажах
	Трубопровод из стальных водогазопроводных обыкновенных труб							
	∅ 32	ГОСТ 3265-75*			м	9,0		Перемычка со ст.В1
	Трубопровод из стальных электросварных труб ∅ 57х3,5	ГОСТ 10704-91			м	14,0		
	∅ 76х3,5	ГОСТ 10704-91			м	124,0		
	∅ 89х3,5	ГОСТ 10704-91			м	3,0		
	Грунтовка ГФ-021	ГОСТ 25129-82			$м^2$	32,0		
	Краска БТ-177	ГОСТ 5631-79			кг	10		
	Сталь сортовая для крепления стальных трубопроводов				кг	48		

Позиция	Наименование и техническая характеристика	Тип, марка, обозначение документа, опросного листа	Код оборудования, изделия, материала	Завод–изготовитель	Единица измере-ния	Коли-чество	Масса единицы, кг	Примечание
1	2	3	4	5	6	7	8	9
	Комплект для присоединения пожарных машин:							
	Головка соединительная цапковая, Ду 80	ГЦ-80 ГОСТ 28352-89			шт	2		Подлежит обязатель-ной сертификации в области пожарной безопасности
	Головка заглушка	ГЗ-80 ГОСТ 28352-89			шт	2		
	Клапан обратный межфланцевый Ру 16, Ду 80	VYC170275		Компания АДЛ	шт	1	2,90	
	Задвижка клиновая фланцевая PN 16 Dy 80	KR11		АДЛ	шт	1	18	